OGH504

Reflexlichttaster mit Hintergrundausblendung

OGH-FNKG/US100

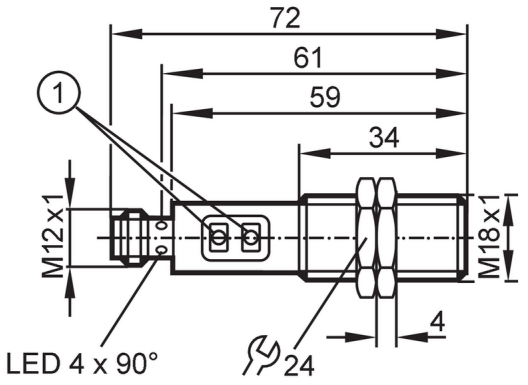

1 Programmiertasten

Produktmerkmale		
Lichtart		Rotlicht
Gehäuse		Gewindebauform
Einsatzbereich		
Besondere Eigenschaft		Hintergrundausblendung
Funktionsprinzip		Reflexlichttaster
Applikation		Industrielle Anwendungen / Fabrikautomation
Elektrische Daten		
Betriebsspannung	[V]	10...36 DC
Stromaufnahme	[mA]	25
Schutzklasse		II
Verpolungsschutz		ja
Lichtart		Rotlicht
Wellenlänge	[nm]	624
Ausgänge		
Elektrische Ausführung		NPN
Ausgangsfunktion		Hell-/Dunkelschaltung; (programmierbar)
Max. Spannungsabfall Schaltausgang DC	[V]	2,5
Dauerhafte Strombelastbarkeit des Schaltausgangs DC	[mA]	150; (200 (...60 °C))
Schaltfrequenz DC	[Hz]	1000
Kurzschlussschutz		ja
Ausführung Kurzschlussschutz		getaktet
Überlastfest		ja
Erfassungsbereich		
Tastweite	[mm]	15...300; (weißes Papier 200 x 200 mm 90 % Remission)
Tastweite Objekt weiß (90 % Remission)	[mm]	15...300
Tastweite Objekt grau (18 % Remission)	[mm]	15...290

OGH504

Reflexlichttaster mit Hintergrundausblendung

OGH-FNKG/US100

Tastweite Objekt schwarz (6 % Remission)	[mm]	15...190	
Werkseinstellung		Hellschaltung	
Reich-/Tastweite einstellbar		ja	
Max. Lichtfleckdurchmesser	[mm]	25	
Lichtfleckabmessungen gelten für		bei maximaler Tastweite	
Hintergrundausblendung vorhanden		ja	
Umgebungsbedingungen			
Umgebungstemperatur	[°C]	-25...80	
Schutzart		IP 67	
Zulassungen / Prüfungen			
EMV		EN 60947-5-2	
MTTF	[Jahre]	368	
Mechanische Daten			
Gewicht	[g]	61,4	
Gehäuse		Gewindebauform	
Abmessungen	[mm]	M18 x 1 / L = 72	
Gewindebezeichnung		M18 x 1	
Werkstoffe		1.4404 (Edelstahl / 316L); PA; LCP; FKM; TPU	
Optikwerkstoff		Frontscheibe:Glas	
Anzeigen / Bedienelemente			
Anzeige		Schaltzustand	1 x LED, gelb
Zubehör			
Lieferumfang		Befestigungsmuttern: 2	
Bemerkungen			
Bemerkungen		Betriebsspannung "supply class 2" gemäß cULus	
Verpackungseinheit		1 Stück	
Elektrischer Anschluss			

Steckverbindung: 1 x M12; Codierung: A; Kontakte: 4



OGH504

Reflexlichttaster mit Hintergrundausblendung

OGH-FNKG/US100

Anschluss

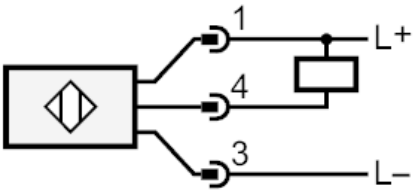

Diagramme und Kurven

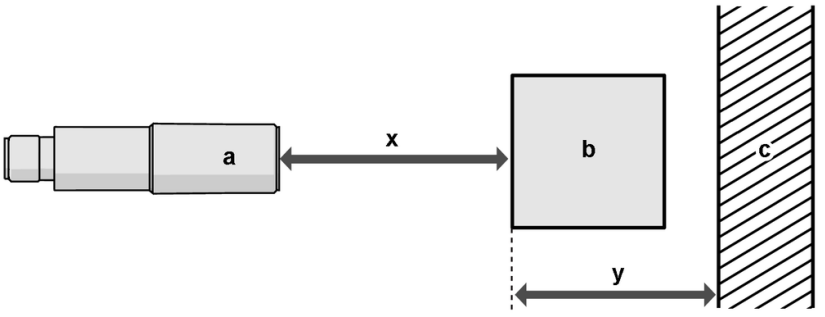

a: Sensor
b: Objekt
c: Hintergrund
x: Abstand Sensor / Objekt [mm]
y: min. Abstand Objekt / Hintergrund [mm]

OGH504

Reflexlichttaster mit Hintergrundausblendung

OGH-FNKG/US100

Genauigkeitskurve

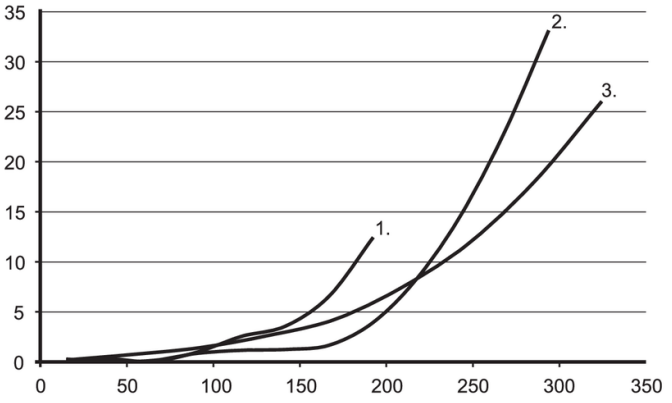

x: Abstand Sensor / Objekt [mm]

y: min. Abstand Objekt / Hintergrund [mm]

1 = Objekt schwarz (6 % Remission) , Hintergrund weiß (90 % Remission)

2 = Objekt grau (18 % Remission) , Hintergrund weiß (90 % Remission)

3 = Objekt weiß (90 % Remission) , Hintergrund weiß (90 % Remission)