SF5201

Strömungssensor zum Anschluss an eine Auswerteeinheit

SFD10ABB /US-100

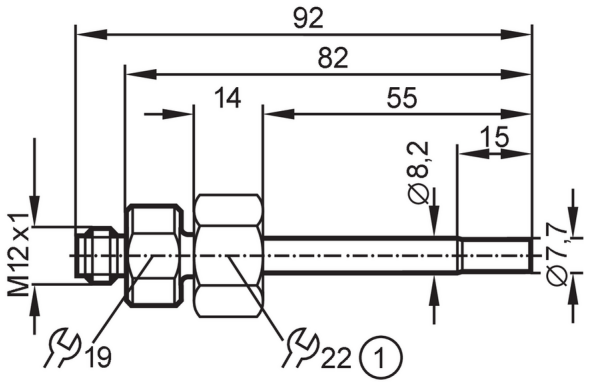

Innengewinde M18 x 1;5

Produktmerkmale			
Stablänge L	[mm]	55	
Prozessanschluss		Gewindeanschluss M18 x 1,5 Innengewinde	
Einsatzbereich			
Applikation		Hochtemperaturbereich	
Medien		Flüssige Medien; Gasförmige Medien	
Mediumtemperatur	[°C]	-25...80	
Druckfestigkeit		30 bar	3 MPa
Elektrische Daten			
Anschluss an Auswerteelektronik		VS3000	
Mess-/Einstellbereich			
Stablänge L	[mm]	55	
Flüssige Medien			
Einstellbereich	[cm/s]	3...300	
Größte Empfindlichkeit	[cm/s]	3...60	
Gasförmige Medien			
Einstellbereich	[cm/s]	200...3000	
Größte Empfindlichkeit	[cm/s]	200...800	
Genauigkeit / Abweichungen			
Temperaturgradient	[K/min]	300	
Reaktionszeiten			
Ansprechzeit	[s]	1...10	
Umgebungsbedingungen			
Schutzart		IP 67	
Zulassungen / Prüfungen			
Schockfestigkeit		DIN IEC 68-2-27	40 g (11 ms)
Vibrationsfestigkeit		DIN IEC 68-2-6	10 g (55...2000 Hz)
MTTF	[Jahre]	8213	

SF5201

Strömungssensor zum Anschluss an eine Auswerteeinheit

SFD10ABB /US-100

Mechanische Daten		
Gewicht	[g]	88
Gehäuse		Zylindrisch
Abmessungen	[mm]	Ø 8,2 / L = 92
Werkstoffe		1.4404 (Edelstahl / 316L)
Werkstoffe in Kontakt mit dem Medium		1.4404 (Edelstahl / 316L); O-Ring: FKM 80 Shore A
Prozessanschluss		Gewindeanschluss M18 x 1,5 Innengewinde
Stabdurchmesser	[mm]	7,7
Einbaulänge EL	[mm]	55

Bemerkungen	
Verpackungseinheit	1 Stück

Elektrischer Anschluss

Steckverbindung: 1 x M12; Codierung: A; Kontakte: 5; Max. Leitungslänge: 100 m

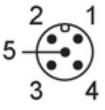

Anschluss

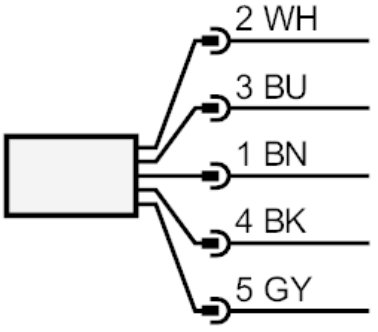

	Adernfarben :
BN =	braun
BU =	blau
BK =	schwarz
WH =	weiß
GY =	grau