PG1403

Sensor de pressão com exibição analógica

PG-025-REB12-MFRKG/US/ /P

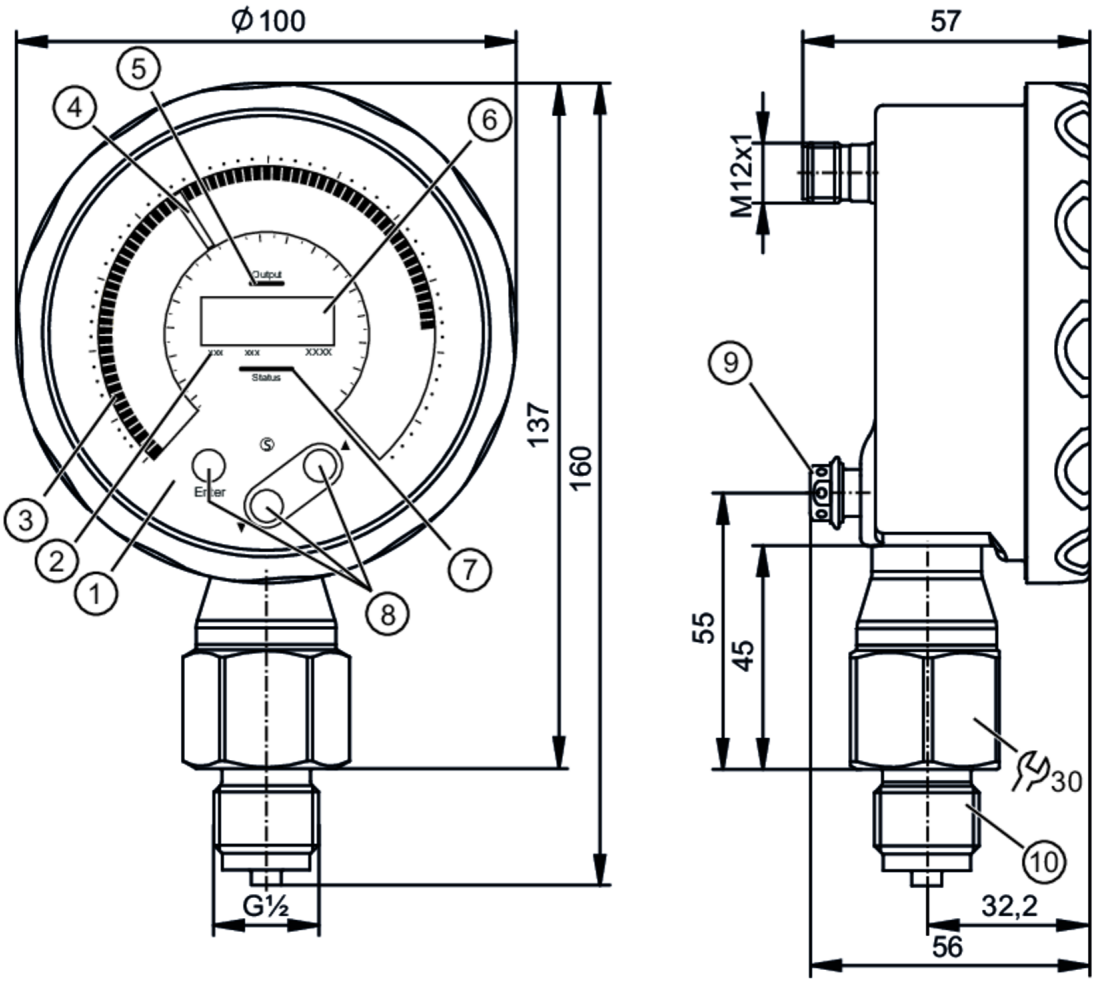

1 Display analógico
2 unidades LED
3 gráfico de barras LED
4 ponteiro de LED
5 indicação LED do estado de comutação
6 display alfanumérico digital de 4 dígitos
7 LED de status
8 botões de comando ópticos
9 elemento de compensação de pressão
10 conexão da rosca G 1/2 rosca externa DIN EN 837-1

TSDP/TÜV

Características do produto		
Quantidade de entradas e saídas	Quantidade de saídas digitais: 1; Quantidade de saídas analógicas: 1	
Alcance de medição	-1...25 bar	-14,5...362,6 psi
Conexão de processo	conexão da rosca G 1/2 rosca externa DIN EN 837-1	

Área de aplicação		
Característica especial	Contatos banhados a ouro	
Aplicação	para aplicações industriais	
Substâncias	fluidos líquidos e gasosos	
Temperatura do fluído [°C]	-25...80; (temperatura mais alta sob solicitação)	

PG1403

Sensor de pressão com exibição analógica

PG-025-REB12-MFRKG/US/ /P

Min. Berstdruck		350 bar	5070 psi
Resistência à pressão		100 bar	1450 psi
Resistência contra vácuo		-1000 mbar	14,5 psi
Tipo de pressão		pressão relativa; vácuo	
Dados elétricos			
Tensão de operação	[V]	18...30 DC	
Consumo de corrente	[mA]	25...260	
Resistência de isolamento mín.	[MΩ]	100; (500 V DC)	
Classe de proteção		III	
Proteção contra inversão de polaridade		sim	
Retardo de prontidão	[s]	< 0,5	
Watchdog integrado		sim	
Entradas/saídas			
Quantidade de entradas e saídas		Quantidade de saídas digitais: 1; Quantidade de saídas analógicas: 1	
Saídas			
Saídas totais		2	
Sinal de saída		sinal de comutação; sinal analógico; IO-Link	
Função elétrica		PNP/NPN	
Quantidade de saídas digitais		1	
Saída		abertura / fechamento; (parametrizável)	
Queda de tensão máx. da saída de comutação DC	[V]	2	
Intensidade de corrente máxima constante da saída de comutação DC	[mA]	100	
Frequência de comutação DC	[Hz]	125	
Quantidade de saídas analógicas		1	
Corrente da saída analógica	[mA]	4...20, invertível; (de escala ajustável)	
Carga máx.	[Ω]	500	
Proteção contra curto-circuitos		sim	
Versão da proteção contra curto-circuito		por impulso	
Proteção contra sobrecarga		sim	
Faixa de medição / de ajuste			
Alcance de medição		-1...25 bar	-14,5...362,6 psi
Ponto de comutação SP		-1...25 bar	-14,5...362,6 psi
Ponto inicial do sinal analógico		-1...20 bar	-14,5...290,1 psi
Ponto final do sinal analógico		4...25 bar	58...362,6 psi
Em intervalos de		0,01 bar	0,5 psi

PG1403

Sensor de pressão com exibição analógica

PG-025-REB12-MFRKG/US/ /P

Área de medição (bar)			
Ajuste de fábrica	SP1 = 6,25 bar		
	SP2 = 5,75 bar		
	ASP = 0,00 bar		AEP = 25,00 bar
	dAP = 0,06 s		dAA = 0,06 s
Área de medição (psi)			
Ajuste de fábrica	SP1 = 90,6 psi		
	SP2 = 83,4 psi		
	ASP = 0,00 psi		AEP = 362,6 psi
	dAP = 0,06 s		dAA = 0,06 s

Precisão / desvios		
Precisão do ponto de ajuste [% de duração]	< ± 0,5; (DIN EN IEC 62828-1; Turn down 1:1)	
Repetibilidade [% de duração]	< ± 0,1; (nas variações de temperatura < 10K; Turn down 1:1)	
Desvio de características [% de duração]	< ± 0,5; (DIN IEC EN 62828-1 incl. erro do ponto zero e de torque, não-linearidade, histerese; Turn down 1:1)	
Estabilização do ponto zero [% de duração]	IO-Link, saída analógica	0,2; (veja o manual de operação comportamento do ponto zero)
	display, saída de comutação	0,1
Desvio de histerese [% de duração]	< ± 0,15; (Turn down 1:1 -25...80°C)	
Estabilidade ao longo do tempo [% de duração]	< ± 0,1; (Turn down 1:1; por ano)	
Coeficiente de temperatura do ponto zero [% de duração / 10 K]	< ± 0,25; (0...70 °C)	
Coeficiente de temperatura da amplitude [% de duração / 10 K]	< ± 0,25; (0...70 °C)	
Tempos de reação		
Tempo de resposta mín. da saída de comutação dAP [ms]	3	
Amortecimento do valor de processo dAP [s]	0...99,99	
Amortecimento da saída analógica dAA [s]	0...99,99	
Tempo da resposta de passo saída analógica [ms]	7	
Interfaces		
Interface de comunicação	IO-Link	
Tipo de transferência	COM3 (230,4 kBaud)	
Revisão IO-Link	1.1	
SDCI-Padrão	IEC 61131-9	

PG1403

Sensor de pressão com exibição analógica

PG-025-REB12-MFRKG/US/ /P

Perfil		Smart Sensor - SSP 4.2.1	Measuring and Switching Sensor, high resolution, 1 channel
		BLOB	Binary Large Object transfer
		Common - I&D	Identification and Diagnosis
		Extension	Sensor Control Wide
		Extension	Quantity detection, switches when value exceeds the setpoint
		Function	Locator
		Function	ProductURI
Modo SIO		sim	
Classe de master port exigida		A	
Tempo mín. do ciclo do processo	[ms]	1,3	
Resolução IO-Link pressão	[bar]	0,001	
Dados do processo IO-Link (cíclico)		**Função**	**Comprimento do bit**
		pressão	32
		estado do dispositivo	4
		informação de comutação binária pressão	2
Funções IO-Link (acíclico)		Indicação específica da aplicação; temperatura interna; contador de horas de operação; Contador de ciclos de comutação; Contador de pressão de pico	
DeviceIDs suportados		**Modo de operação**	**DeviceID**
		default	1862
Condições ambientais			
Temperatura ambiente	[°C]	-25...70	
Temperatura de armazenamento	[°C]	-40...100	
Proteção		IP 67; IP 69; (conforme DIN EN 60529)	
Certificações / testes			
EMC		DIN EN 61326-1	
Resistência a choques		DIN EN 60068-2-27	50 g (11 ms)
Resistência à vibrações		DIN EN 60068-2-6	10 g (10...2000 Hz)
MTTF	[anos]	115	
Software Embedded incluído		sim	
Certificado UL		Número de aprovação UL	J061
		Número do arquivo UL	E174189
Diretiva de equipamentos sob pressão		Boas práticas de engenharia; pode ser utilizada para fluidos do grupo 2; substâncias do grupo de fluidos 1 sob encomenda	
Software incorporado desenvolvido de acordo com		ISO 13849-1 : 2015 (clause 4.6.2)	
Dados mecânicos			
Peso	[g]	702,7	
Invólucro		invólucro do manômetro	
Dimensões	[mm]	160 x 100 x 57	
Materiais		Invólucro: 1.4404 (aço inoxidável / 316L); conector M12: PPSU; vedação: FKM; elemento de compensação de pressão: PTFE; visor: Vidro de segurança laminado 4 mm	
Materiais em contato com o fluído		célula de medição: Al2O3 (Cerâmica); Conexão de processo: 1.4404 (aço inoxidável / 316L); vedação: FKM	
Ciclos de pressão mín.		100 milhões	

PG1403

Sensor de pressão com exibição analógica

PG-025-REB12-MFRKG/US/ /P

Conexão de processo	conexão da rosca G 1/2 rosca externa DIN EN 837-1	
Elemento de estrangulamento disponível	não (instalação posterior)	
Displays / elementos de operação		
Display	Ponteiro	LED, branco ; 72 passos
	gráfico de barras LED	multicolor ; 72 passos
	valores de medição	exibição alfanumérica, branco 4 dígitos
	Status de chaveamento	LED, amarelo
	estado do dispositivo	LED, vermelho / verde
	Unidade do display	LED, branco
	Display	rotação do display: 320°
Unidade do display	bar; psi	
Elementos operacionais	3	botões de comando ópticos
Observações		
Unidades por embalagem	1 peça	

Conexão elétrica

Conexão: 1 x M12; codificação: A; Contatos: 4, dourado

Conexão

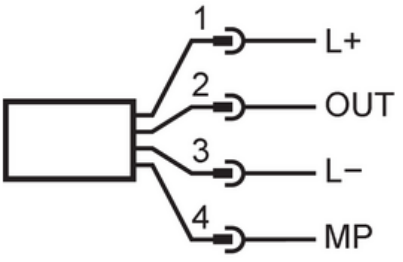

1	L+	
2	OUT	AO
3	L-	
4	MP	DO (NO/NC), IO-Link