E12662

Verbindungskabel

VDOAX050MSS0005H05STGH005MSS

Auslaufartikel

Auslaufdatum: 31.03.2026

Alternativartikel: EVCA36

Beachten Sie bei der Auswahl des Alternativartikels und des Zubehörs eventuell abweichende technische Daten.

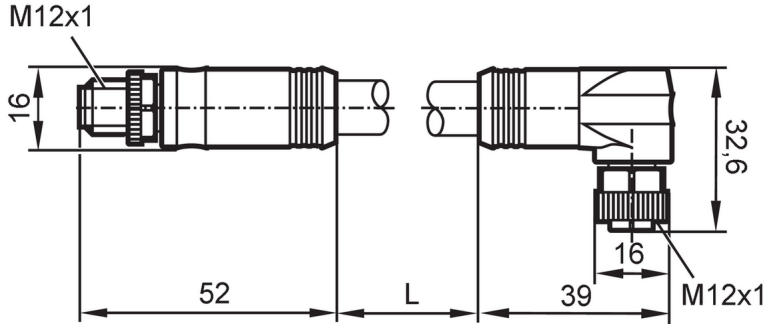

Einsatzbereich		
Besondere Eigenschaft		Vergoldete Kontakte
Ausführung		Powerkabel, L-codiert
Applikation		Industrielle Anwendungen / Fabrikautomation
Elektrische Daten		
Betriebsspannung	[V]	63 DC
Strombelastbarkeit gesamt	[A]	16
Umgebungsbedingungen		
Umgebungstemperatur	[°C]	-40...90
Schutzart		IP 67
Mechanische Daten		
Gewicht	[g]	1119,7
Werkstoff Griffkörper		TPE
Werkstoff Überwurfmutter		Messing, vernickelt
Werkstoff Dichtung		FKM
Bemerkungen		
Verpackungseinheit		1 Stück

Elektrischer Anschluss

Kabel: 5,0 m, PVC/PUR, schwarz, Ø 11,3 mm; 5 x 2,5 mm²

Elektrischer Anschluss - Stecker

Steckverbindung: 1 x M12, gerade; Codierung: L; Kontakte: 5, vergoldet; Griffkörper: TPE; Arretierung: Messing, vernickelt

E12662

Verbindungskabel

VDOAX050MSS0005H05STGH005MSS

Elektrischer Anschluss - 2

Anschluss

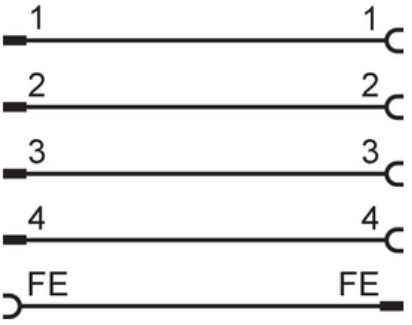

Elektrischer Anschluss - Buchse

Steckverbindung: 1 x M12, abgewinkelt; Codierung: L; Kontakte: 5, vergoldet; Griffkörper: TPE; Arretierung: Messing, vernickelt; Dichtung: FKM