# SBG446

## Strömungstransmitter mit Rückflussverhinderer

SBG34HF010KG/US

Beachten Sie das geänderte Gehäusedesign!

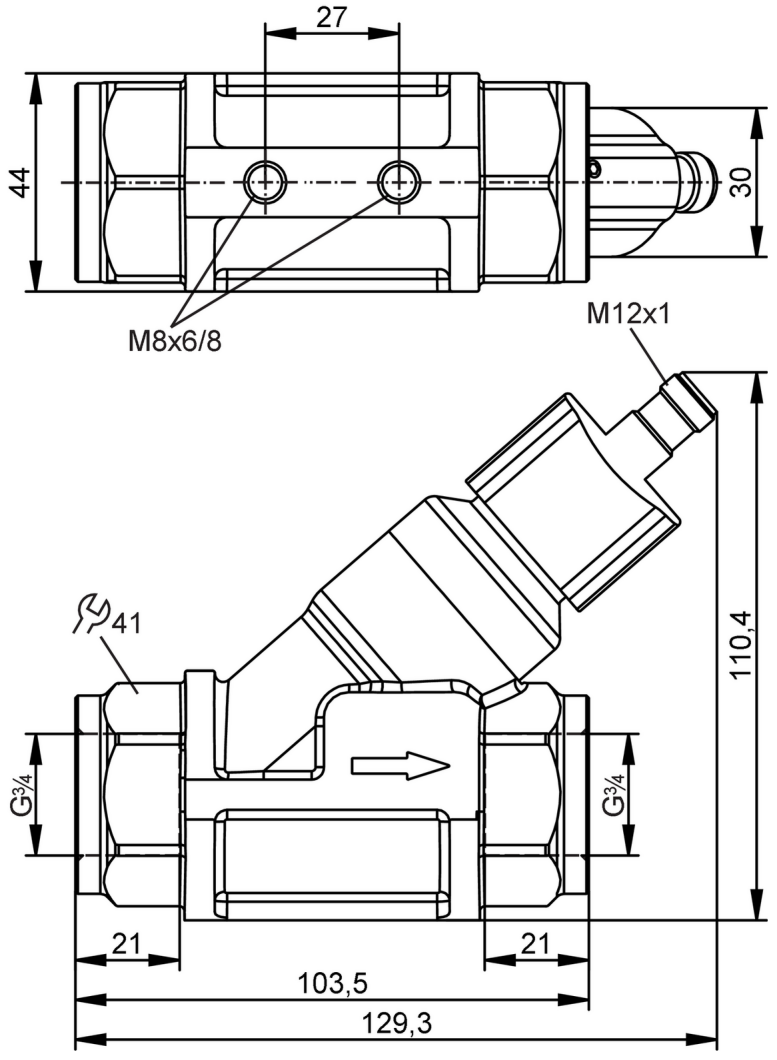


| | | | |
|---|---|---|---|
| **Produktmerkmale** | | | |
| Messbereich | [l/min] | 4...100 | |
| Prozessanschluss | | Gewindeanschluss G 3/4 Innengewinde | |
| **Einsatzbereich** | | | |
| Medien | | Flüssige Medien; Wasser; Kühlschmiermittel | |
| Mediumtemperatur | [°C] | -10...100 | |
| Druckfestigkeit | | 25 bar | 2,5 MPa |
| **Elektrische Daten** | | | |
| Betriebsspannung | [V] | 18...32 DC; (nach SELV/PELV) | |
| Stromaufnahme | [mA] | < 35 | |
| Min. Isolationswiderstand | [MΩ] | 100; (500 V DC) | |
| Schutzklasse | | III | |
| Verpolungsschutz | | ja | |

# SBG446

## Strömungstransmitter mit Rückflussverhinderer

SBG34HF010KG/US

| | | |
|---|---|---|
| **Ausgänge** | | |
| Ausgangssignal | | Analogsignal |
| Analogausgang Strom | [mA] | 4...20 |
| Max. Bürde | [Ω] | 500 |
| Kurzschlussschutz | | ja |
| Überlastfest | | ja |
| **Mess-/Einstellbereich** | | |
| Messbereich | [l/min] | 4...100 |
| **Genauigkeit / Abweichungen** | | |
| Reproduzierbarkeit | [% vom Endwert] | 1 |
| Messfehler | [% vom Endwert] | ± 5 |
| **Reaktionszeiten** | | |
| Ansprechzeit | [s] | < 0,01 |
| **Umgebungsbedingungen** | | |
| Umgebungstemperatur | [°C] | 0...60 |
| Lagertemperatur | [°C] | -15...80 |
| Schutzart | | IP 65; IP 67 |
| **Zulassungen / Prüfungen** | | |
| EMV | | DIN EN 61000-6-2 |
| | | DIN EN 61000-6-3 |
| Schockfestigkeit | | DIN EN 60068-2-27: 20 g (11 ms) |
| Vibrationsfestigkeit | | DIN EN 60068-2-6: 5 g (10...2000 Hz) |
| MTTF | [Jahre] | 778 |
| **Mechanische Daten** | | |
| Gewicht | [g] | 1297,6 |
| Werkstoffe | | Messing chemisch vernickelt; PP; 1.4404 (Edelstahl / 316L); Aluminium eloxiert; PA |
| Werkstoffe in Kontakt mit dem Medium | | 1.4401 (Edelstahl / 316); 1.4404 (Edelstahl / 316L); Messing chemisch vernickelt; PP; PPS; O-Ring: FKM |
| Prozessanschluss | | Gewindeanschluss G 3/4 Innengewinde |
| Schaltzyklen mechanisch | | 10 Millionen |
| **Bemerkungen** | | |
| Bemerkungen | | Empfehlung 200-Mikrometer-Filtrierung verwenden |
| | | Alle Angaben gelten für Wasser (20 °C). |
| Hinweise | | Beachten Sie das geänderte Gehäusedesign! |
| Verpackungseinheit | | 1 Stück |

**Elektrischer Anschluss**

Steckverbindung: 1 x M12; Codierung: A; Kontakte: 4

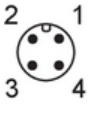

# SBG446

## Strömungstransmitter mit Rückflussverhinderer

**SBG34HF010KG/US**

## Anschluss

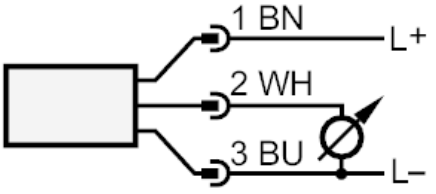


Farbkennzeichnung nach DIN EN 60947-5-2
Adernfarben :

BN = braun
BU = blau
WH = weiß

## Diagramme und Kurven

Druckverlust

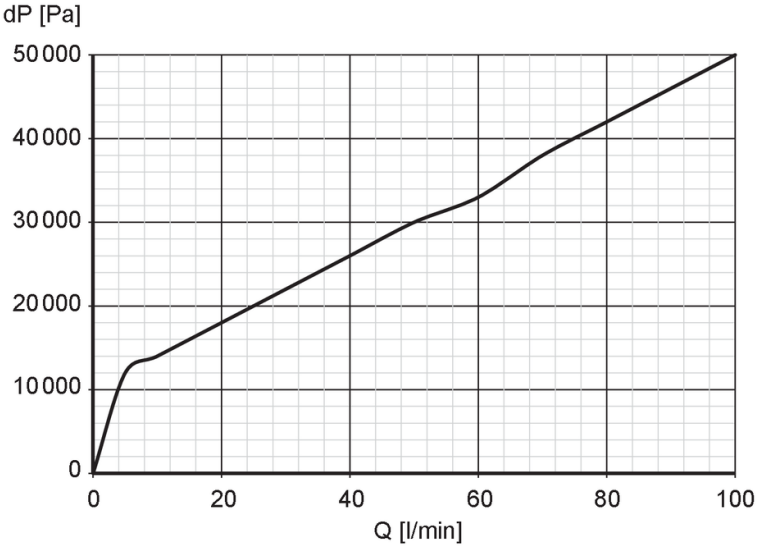


dP Druckverlust

Q Durchflussmenge