SBT633

Strömungstransmitter mit Rückflussverhinderer

SBT34XKX10KG/O/US

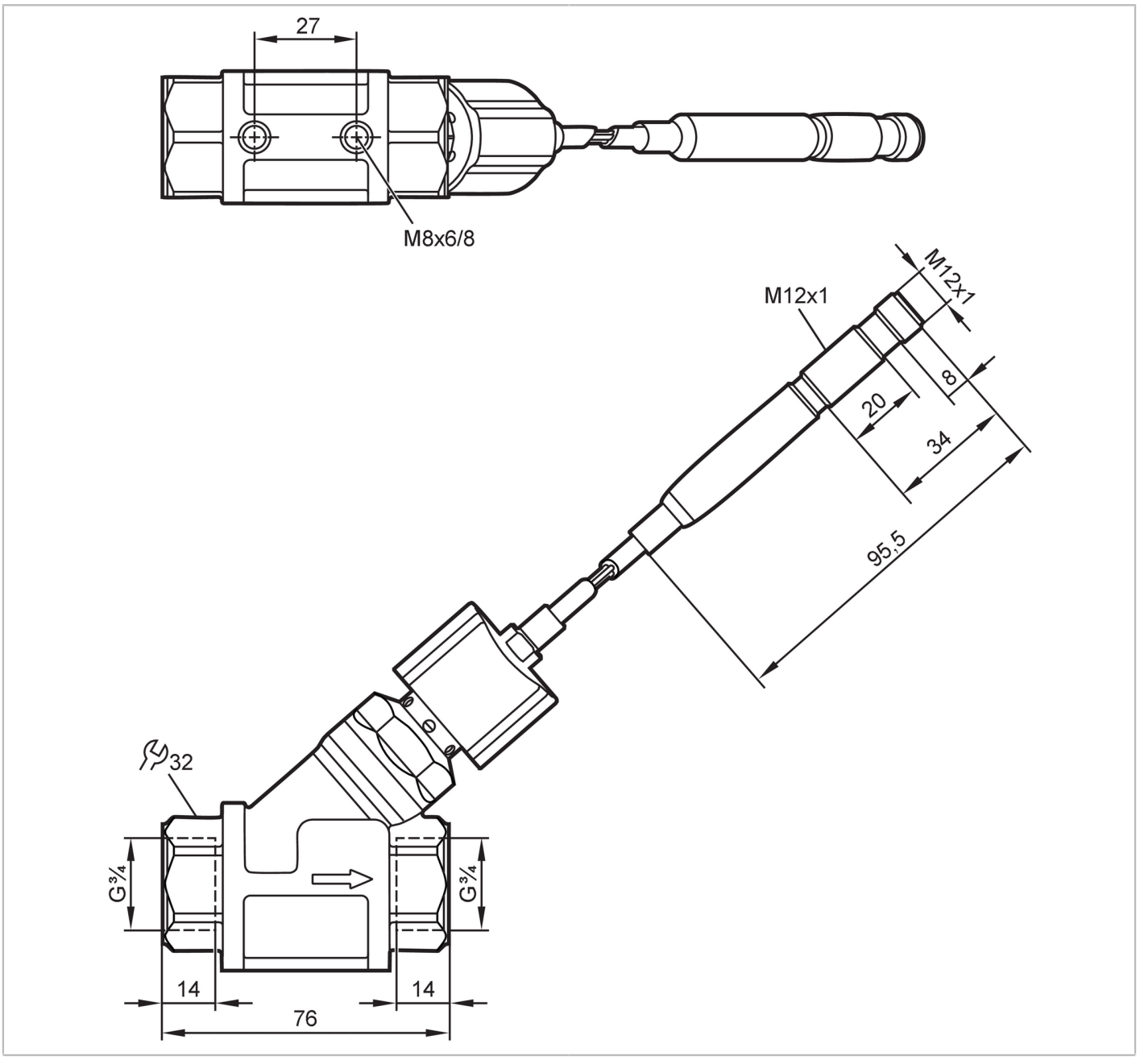

Produktmerkmale			
Messbereich	[l/min]	0,3...25	
Prozessanschluss		Gewindeanschluss G 3/4 Innengewinde	
Einsatzbereich			
Medien		Flüssige Medien; Wasser	
Mediumtemperatur	[°C]	10...180	
Druckfestigkeit		30 bar	3 MPa
Hinweis zur Druckfestigkeit		statisch	
Elektrische Daten			
Betriebsspannungstoleranz	[%]	-15...10	

SBT633

Strömungstransmitter mit Rückflussverhinderer

SBT34XKX10KG/O/US

Betriebsspannung	[V]	24 DC; (nach SELV/PELV)
Stromaufnahme	[mA]	< 35
Schutzklasse		III
Verpolungsschutz		ja
Ausgänge		
Ausgangssignal		Analogsignal
Analogausgang Strom	[mA]	4...20
Max. Bürde	[Ω]	500
Kurzschlussschutz		ja
Überlastfest		ja
Mess-/Einstellbereich		
Messbereich	[l/min]	0,3...25
Genauigkeit / Abweichungen		
Reproduzierbarkeit	[% vom Endwert]	1
Messfehler	[% vom Endwert]	± 5
Reaktionszeiten		
Ansprechzeit	[s]	< 0,01
Umgebungsbedingungen		
Umgebungstemperatur	[°C]	0...60
Lagertemperatur	[°C]	-15...80
Schutzart		IP 65; IP 67
Zulassungen / Prüfungen		
EMV		DIN EN 61000-6-2
		DIN EN 61000-6-3
Schockfestigkeit		DIN EN 60068-2-27: 20 g (11 ms)
Vibrationsfestigkeit		DIN EN 60068-2-6: 5 g (10...2000 Hz)
MTTF	[Jahre]	1380
Mechanische Daten		
Gewicht	[g]	680,05
Werkstoffe		Messing weißbronze-beschichtet; PPS; Kupferlegierung; Aluminium eloxiert; PEI; Silikon; O-Ring: EPDM; FKM
Werkstoffe in Kontakt mit dem Medium		1.4401 (Edelstahl / 316); 1.4301 (Edelstahl / 304); Messing; Messing chemisch vernickelt; PPS; O-Ring: FKM; Magnet: Metalllegierung vernickelt; Zwei-Komponentenkleber
Prozessanschluss		Gewindeanschluss G 3/4 Innengewinde
Schaltzyklen mechanisch		10 Millionen
Bemerkungen		
Bemerkungen		Empfehlung 200-Mikrometer-Filtrierung verwenden
		Alle Angaben gelten für Wasser (20 °C).
Verpackungseinheit		1 Stück

SBT633

Strömungstransmitter mit Rückflussverhinderer

SBT34XKX10KG/O/US

Elektrischer Anschluss

Kabel: 0,3 m, Silikon

Steckverbindung: 1 x M12; Codierung: A; Kontakte: 4



Anschluss

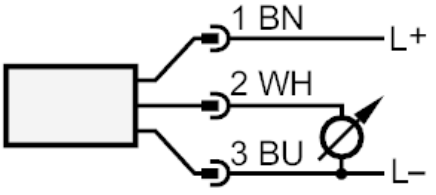

Farbkennzeichnung nach DIN EN 60947-5-2
Adernfarben :

BN = braun
BU = blau
WH = weiß

Diagramme und Kurven

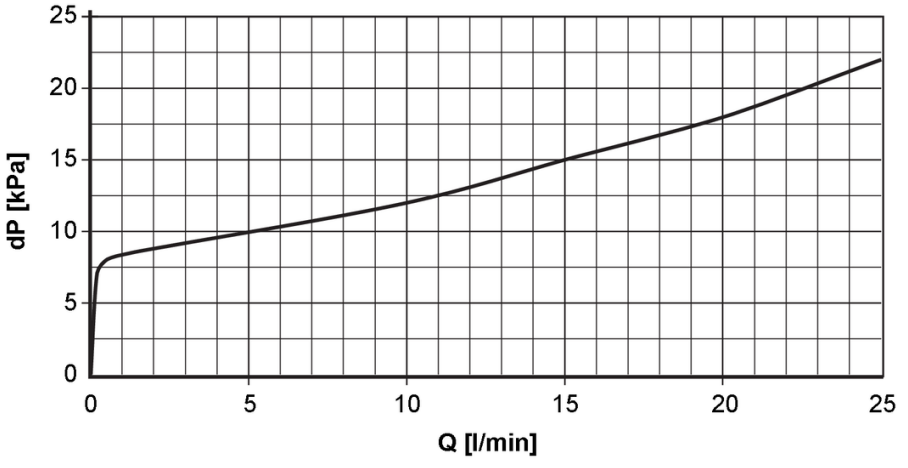

dP Druckverlust

Q Durchflussmenge