E40475

Adaptador para soldagem EN10357 séries A

ADAPT EN10357 DN80

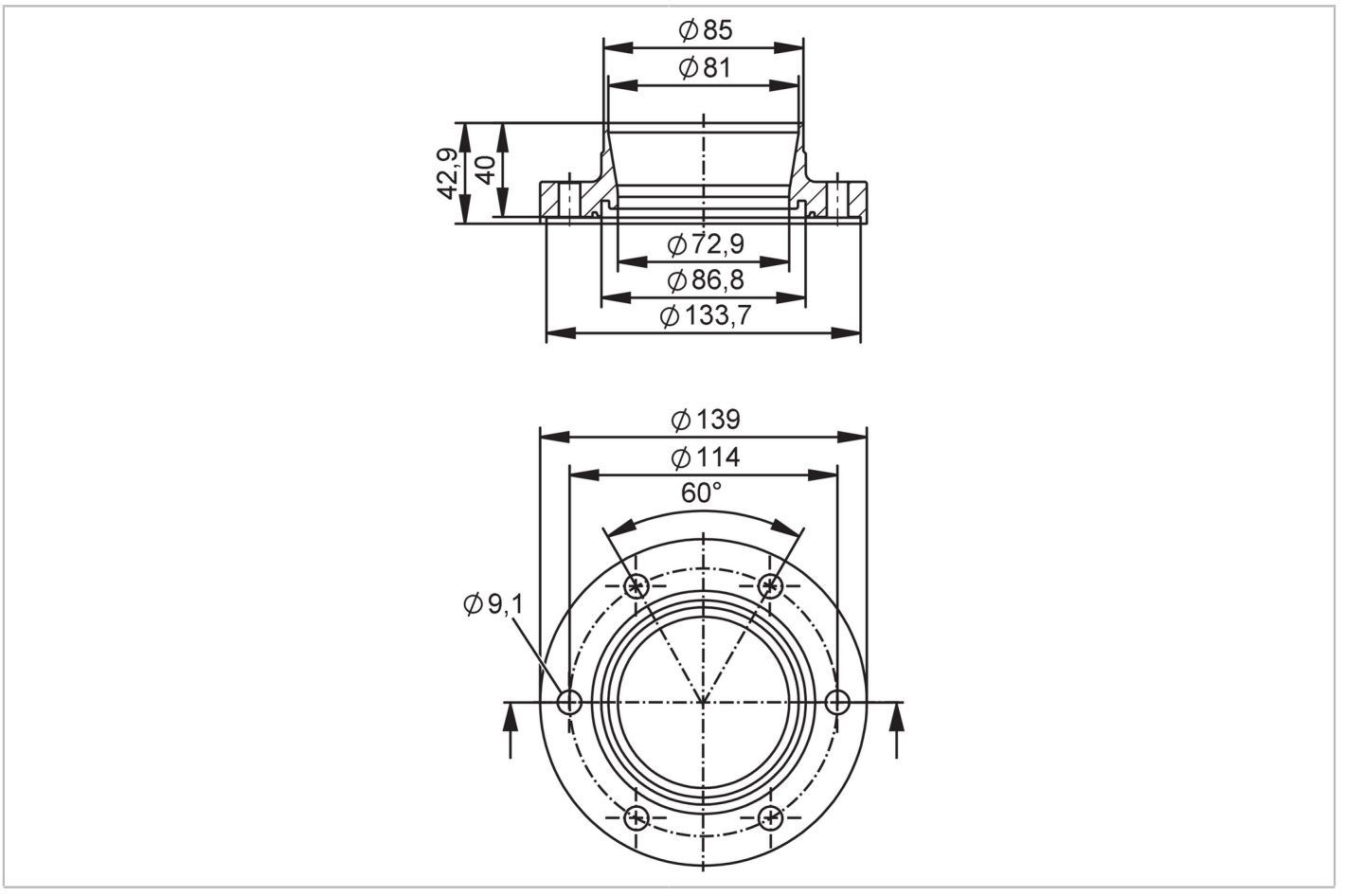

ADI-FREE EC 1935/2004 FCM CN FCM JP FDA Hygienic Cleanable

Área de aplicação		
Modelo	para sensor de vazão SMF	
Aplicação	Indústria alimentícia e de bebidas; sistemas higiênicos	
Resistência à pressão	25 bar	2,5 MPa

Certificações / testes	
Diretiva de equipamentos sob pressão	Uma possível classificação de acordo com o DESP depende da aplicação e deve ser realizada pelo usuário / operador.
Instruções de segurança	A compatibilidade entre fluido e substância do produto deve ser verificada em todas as aplicações.

Dados mecânicos		
Peso	[g]	3976,5
Invólucro		Cilíndrico
Dimensões	[mm]	Ø 139 / L = 42,9
Materiais em contato com o fluído		1.4404 (aço inoxidável / 316L)
Dimensão nominal		DN80 (3“)
Conexão do sensor		flange de dispositivo específico da ifm
Conexão de processo		Adaptador para soldagem EN10357 séries A (DIN)

E40475

Adaptador para soldagem EN10357 séries A

ADAPT EN10357 DN80

Conexão de processo adequada para tubulação padrão	(DIN EN 10357 séries A); (DIN 11866 séries A); (DIN 11850 séries 2)
Característica da superfície Ra/Rz das superfícies que entram em contato com as substâncias	Ra < 0,4 µm
Acessórios	
Material incluído	parafusos 12
Observações	
Unidades por embalagem	2 peça