LT3024

Elektronischer Sensor für Füllstand und Temperatur

LT0728B-B-00KLPKG/US

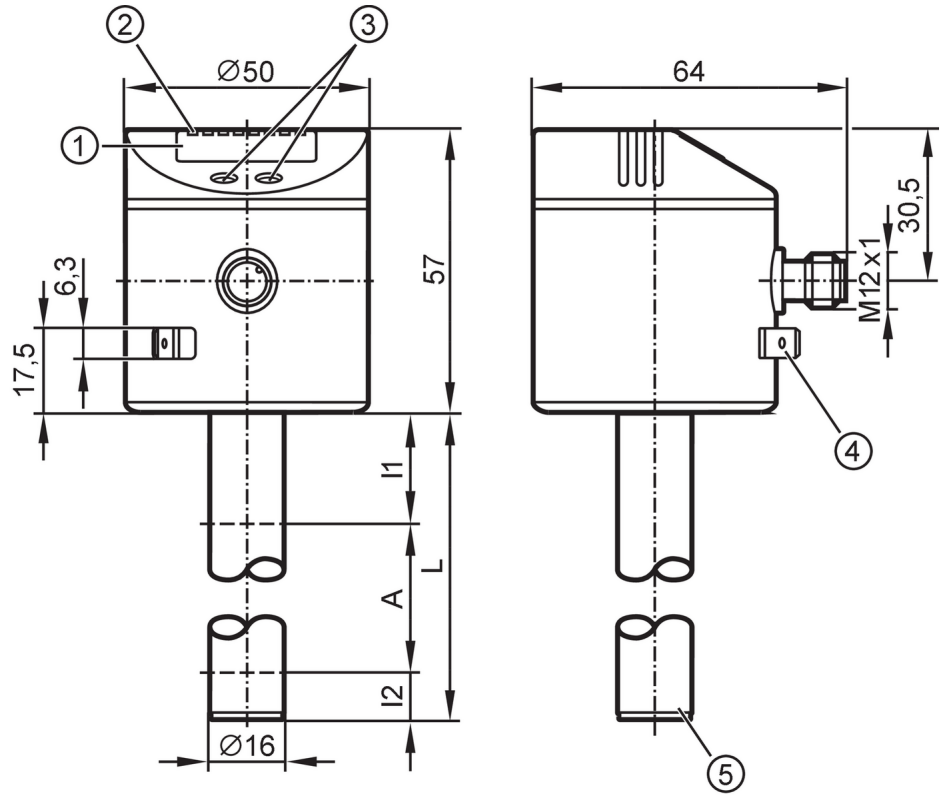

1 alphanumerische Anzeige 4-stellig
2 Status-LEDs
3 Programmiertasten
4 Gehäuseanschluss Flachstecker 6,3 mm DIN 46244
5 Position des Temperatur-Messelements

Produktmerkmale			
Anzahl der Ein- und Ausgänge		Anzahl der digitalen Ausgänge: 1; Anzahl der analogen Ausgänge: 1	
Werkseinstellung		Mineralische Öle	
Stablänge L	[mm]	728	
Einsatzbereich			
Medien		Wasserbasierte Kühlschmiermittel; Öle; ölbasierte Medien; Wasser; wasserähnliche Medien	
Dielektrizitätskonstante des Mediums		> 2	
Nicht verwendbar für		stark leitende Medien; anhaftende Medien; Granulate; Schüttgüter; Säuren; Laugen	
Behälterdruck		0,5; (bei Einbau mit Montagezubehör: E43001 - E43007, E43019) bar	0,05; (bei Einbau mit Montagezubehör: E43001 - E43007, E43019) MPa
Kühlschmiermittel			
Mediumtemperatur	[°C]	0...35; (mit Klimarohr E43102 35...55 °C)	
Öl			
Mediumtemperatur	[°C]	0...70	
Mediumtemperatur Kurzzeit	[°C]	0...90; (< 1 h)	
Wasser			
Mediumtemperatur	[°C]	0...35; (mit Klimarohr E43102 35...55 °C)	

LT3024

Elektronischer Sensor für Füllstand und Temperatur

LT0728B-B-00KLPKG/US

Elektrische Daten		
Betriebsspannung	[V]	18...30 DC
Stromaufnahme	[mA]	< 50
Schutzklasse		III
Verpolungsschutz		ja
Bereitschaftsverzögerungszeit	[s]	< 3
Ein-/Ausgänge		
Anzahl der Ein- und Ausgänge		Anzahl der digitalen Ausgänge: 1; Anzahl der analogen Ausgänge: 1
Ausgänge		
Gesamtzahl Ausgänge		2
Ausgangssignal		Schaltsignal; Analogsignal; IO-Link
Elektrische Ausführung		PNP/NPN
Anzahl der digitalen Ausgänge		1
Ausgangsfunktion		Schließer / Öffner; (parametrierbar)
Max. Spannungsabfall Schaltausgang DC	[V]	2,5
Dauerhafte Strombelastbarkeit des Schaltausgangs DC	[mA]	200
Anzahl der analogen Ausgänge		1
Analogausgang Strom	[mA]	4...20, invertierbar
Max. Bürde	[Ω]	500
Analogausgang Spannung	[V]	0...10, invertierbar
Min. Lastwiderstand	[Ω]	2000
Kurzschlussschutz		ja
Ausführung Kurzschlussschutz		thermisch, getaktet
Überlastfest		ja
Mess-/Einstellbereich		
Werkseinstellung		Mineralische Öle
Stablänge L	[mm]	728
Aktiver Bereich A	[mm]	585
Inaktiver Bereich I1 / I2	[mm]	104 / 39
Einstellbereich		
Schaltpunkt SP	[mm]	60...590
Rückschaltpunkt rP	[mm]	50...580
In Schritten von	[mm]	10
Referenzpunkt OP	[mm]	200 - 240 - 280 - 310 - 350 - 390 - 420 - 460 - 500 - 530 - 570 - 610 - OFF
Hysterese OP	[mm]	4
Temperaturüberwachung		
Messbereich	[°C]	-20...90
Schaltpunkt SP	[°C]	-19,5...90
Rückschaltpunkt rP	[°C]	-20...89,5

LT3024

Elektronischer Sensor für Füllstand und Temperatur

LT0728B-B-00KLPKG/US

In Schritten von	[°C]	0,5	
Auflösung Schaltausgang	[K]	0,5	
Genauigkeit / Abweichungen			
Messfehler	[% vom Endwert]	± 5	
Wiederholgenauigkeit		± 2	
Auflösung	[mm]	5	
Nullsignal Spannung	[V]	0	
Nullsignal Strom	[mA]	4,0	
Vollsignal Spannung	[V]	10	
Vollsignal Strom	[mA]	20	
Temperaturüberwachung			
Schaltpunktgenauigkeit	[K]	± 1,5	
Auflösung	[K]	0,5	
Ansprechdynamik T09	[s]	90	
Software / Programmierung			
Parametriermöglichkeiten		Hysterese / Fenster; Schließer / Öffner; Schaltlogik; Strom-/Spannungsausgang; SP/rP-Position; Abgleich OP; Medienauswahl; Offseteinstellung; Schalt-/Rückschaltverzögerung	
Schnittstellen			
Kommunikationsschnittstelle		IO-Link	
Übertragungstyp		COM2 (38,4 kBaud)	
IO-Link Revision		1.1	
SDCI-Norm		IEC 61131-9	
Profile		Smart Sensor - SSP 0	Generic Profiled Sensor
		Function	Device identification
		Function	Process data variable
		Function	Device diagnosis
SIO-Mode		ja	
Benötigte Masterportklasse		A	
Prozessdaten analog		4	
Prozessdaten binär		1	
Min. Prozesszykluszeit	[ms]	4,5	
Unterstützte DeviceIDs		**Betriebsart**	**DeviceID**
		default	648
Umgebungsbedingungen			
Umgebungstemperatur	[°C]	0...60	
Lagertemperatur	[°C]	-25...80	
Schutzart		IP 67	
Zulassungen / Prüfungen			
EMV		DIN EN 61000-6-2	
		DIN EN 61000-6-4	
Schockfestigkeit		DIN EN 60068-2-27	15 g (11 ms)
Vibrationsfestigkeit		DIN EN 60068-2-6	5 g (10...2000 Hz)
MTTF	[Jahre]	222	
UL-Zulassung		Zulassungsnummer UL	H002

LT3024

Elektronischer Sensor für Füllstand und Temperatur

LT0728B-B-00KLPKG/US

Mechanische Daten		
Gewicht	[g]	556,3
Abmessungen	[mm]	Ø 16
Werkstoffe		1.4301 (Edelstahl / 304); 1.4404 (Edelstahl / 316L); FKM; NBR; PBT; PC; PA; PP; TPV
Werkstoffe in Kontakt mit dem Medium		PP

Anzeigen / Bedienelemente		
Anzeige	Anzeigeeinheit	4 x LED, grün (cm, inch, °C, °F)
	Schaltzustand	1 x LED, gelb
	Messwerte	alphanumerische Anzeige, 4-stellig
	Parametrierung	alphanumerische Anzeige, 4-stellig

Bemerkungen	
Verpackungseinheit	1 Stück

Elektrischer Anschluss

Steckverbindung: 1 x M12; Codierung: A; Kontakte: 4



Anschluss

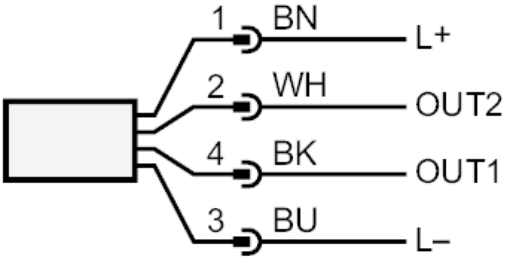

OUT1:	Schaltausgang IO-Link
OUT2:	Analogausgang
	Farbkennzeichnung nach DIN EN 60947-5-2
	Adernfarben :
BK =	schwarz
BN =	braun
BU =	blau
WH =	weiß