UGT588

Ultraschallsensor

UGQ00800F1KG/US

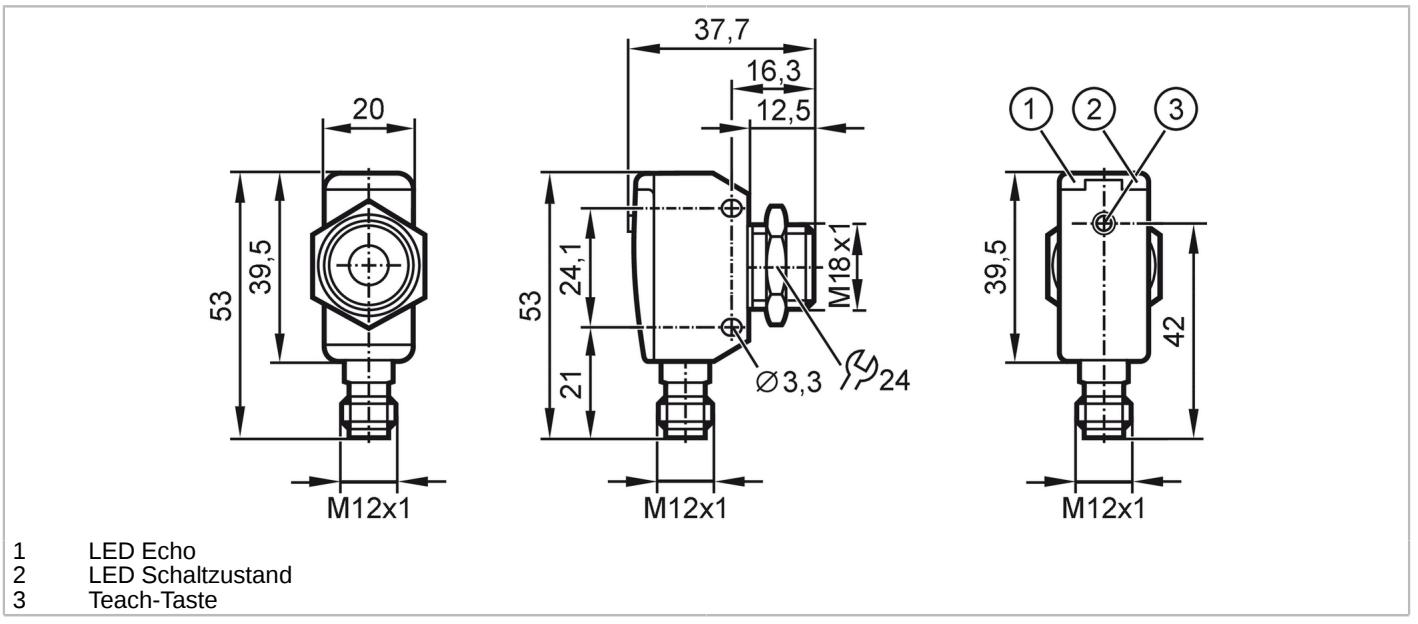

1 LED Echo
2 LED Schaltzustand
3 Teach-Taste

Produktmerkmale		
Elektrische Ausführung		NPN
Ausgangsfunktion		Schließer / Öffner; (parametrierbar)
Schaltabstand	[mm]	60...800; (Target: 100 x 100 mm)
Gehäuse		Quaderförmig mit M18 Gewinde
Abmessungen	[mm]	53 x 20 x 37,7
Elektrische Daten		
Betriebsspannung	[V]	10...30 DC; ("supply class 2" gemäß cULus)
Stromaufnahme	[mA]	< 35
Schutzklasse		III
Verpolungsschutz		ja
Bereitschaftsverzögerungszeit	[s]	< 0,3
Wandlerfrequenz	[kHz]	230
Ein-/Ausgänge		
Anzahl der Ein- und Ausgänge		Anzahl der digitalen Ausgänge: 1; Anzahl der analogen Ausgänge: 1
Ausgänge		
Gesamtzahl Ausgänge		2
Ausgangssignal		Schaltsignal; Analogsignal
Elektrische Ausführung		NPN
Anzahl der digitalen Ausgänge		1
Ausgangsfunktion		Schließer / Öffner; (parametrierbar)
Max. Spannungsabfall Schaltausgang DC	[V]	2,2
Dauerhafte Strombelastbarkeit des Schaltausgangs DC	[mA]	100

UGT588

Ultraschallsensor

UGQ00800F1KG/US

Schaltfrequenz DC	[Hz]	5
Anzahl der analogen Ausgänge		1
Analogausgang Strom	[mA]	4...20
Max. Bürde	[Ω]	500
Kurzschlussschutz		ja
Überlastfest		ja
Erfassungsbereich		
Schaltabstand	[mm]	60...800; (Target: 100 x 100 mm)
Blindzone	[mm]	60
Öffnungswinkel zylindrisch	[°]	15; (±2)
Max. Abweichung vom 90° Winkel Sensor / Objekt	[°]	± 4
Genauigkeit / Abweichungen		
Temperaturkompensation		ja
Hysterese	[%]	< 1
Schaltpunktdrift	[%]	-5...5
Linearitätsfehler Analogausgang	[%]	≤ 1
Wiederholgenauigkeit		1 %
Auflösung	[mm]	3
Hinweise zur Genauigkeit / Abweichung		Die angegebenen Werte werden nach einer Aufwärmzeit von mindestens 20 Minuten erreicht
Reaktionszeiten		
Ansprechzeit	[ms]	< 450; (Analogausgang)
Umgebungsbedingungen		
Umgebungstemperatur	[°C]	-20...70
Lagertemperatur	[°C]	-30...80
Schutzart		IP 67
Zulassungen / Prüfungen		
EMV		EN 61000-4-2 ESD: 4 kV CD / 8 kV AD
		EN 61000-4-3 HF gestrahlt: 3 V/m
		EN 61000-4-4 Burst: 2 kV
		EN 61000-4-6 HF leitungsgebunden: 3 V
		EN 55011: Klasse A
Schwingfestigkeit		EN 60068-2-6 Fc: (10-55) Hz 1 mm Amplitude, Schwingdauer 5 min., 30 min. je Achse bei Resonanz oder 55 Hz
Schockfestigkeit		EN 60068-2-27 Ea: 30 g 11 ms Halbsinus; je 3 Schocks in jede Richtung der 3 Koordinatenachsen
MTTF	[Jahre]	191
UL-Zulassung		Ta: -20...70 °C
		Spannungsversorgung: Class 2
		File Nummer UL: E174191
Mechanische Daten		
Gewicht	[g]	99

UGT588

Ultraschallsensor

UGQ00800F1KG/US

Gehäuse		Quaderförmig mit M18 Gewinde
Abmessungen	[mm]	53 x 20 x 37,7
Gewindebezeichnung		M18 x 1
Werkstoffe		1.4542 (Edelstahl / 17-4 PH / 630); PBT; PA; Epoxid-Glaskeramik
Anzugsdrehmoment	[Nm]	50

Anzeigen / Bedienelemente

Anzeige	Schaltzustand	1 x LED, gelb
	Echo	1 x LED, grün
Teach-Funktion		ja

Zubehör

Lieferumfang	Befestigungsmuttern: 1 x M18, Edelstahl

Bemerkungen

Bemerkungen	Betriebsspannung "supply class 2" gemäß cULus
Verpackungseinheit	1 Stück

Elektrischer Anschluss

Steckverbindung: 1 x M12; Codierung: A; Kontakte: 4



Anschluss

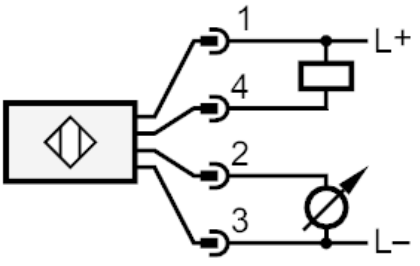

UGT588

Ultraschallsensor

UGQ00800F1KG/US

Diagramme und Kurven

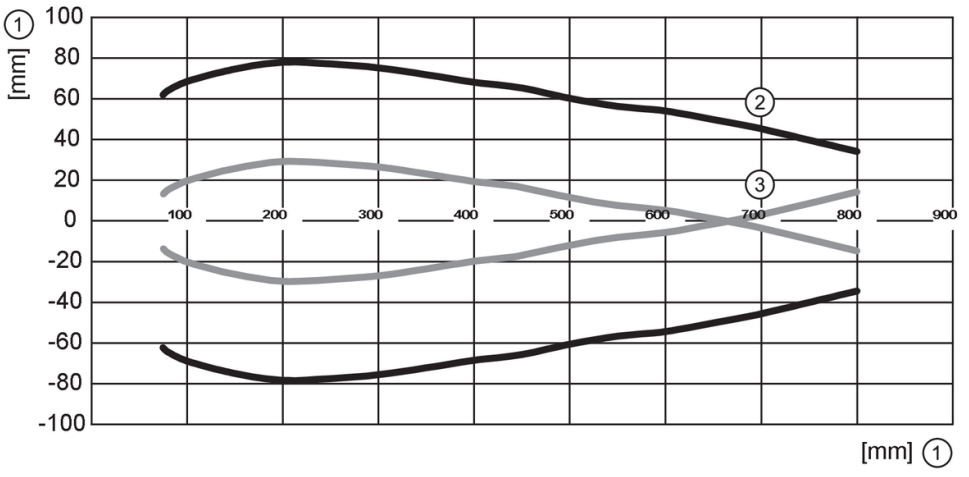

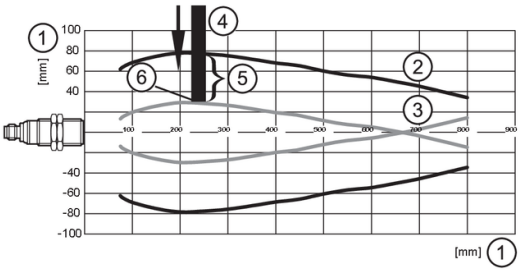

1: Distanz

2: Erfassungsbereich

3: Anfahrkurve

4: Target 100 x 100 mm

5: 50 % des Targets im Erfassungsbereich

6: Schaltpunkt