PK7533

Druckschalter mit intuitiver Schaltpunkteinstellung

PK-025-SFG14-QSPKG/US/ /W

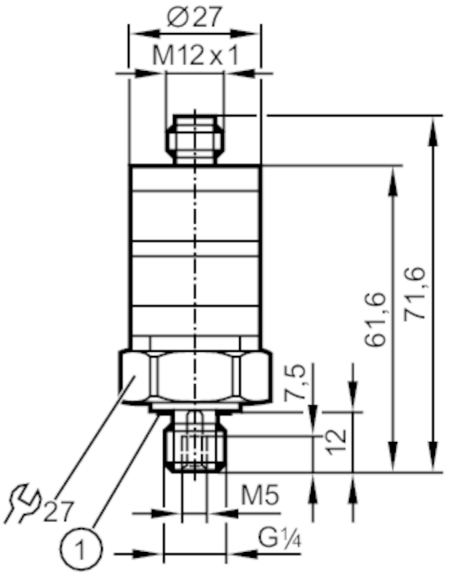

1 Dichtung

Produktmerkmale			
Anzahl der Ein- und Ausgänge		Anzahl der digitalen Ausgänge: 2	
Messbereich		0...25 bar	0...2,5 MPa
Prozessanschluss		Gewindeanschluss G 1/4 Außengewinde Innengewinde:M5	
Einsatzbereich			
Applikation		für den industriellen Einsatz	
Medien		Flüssige und gasförmige Medien	
Mediumtemperatur	[°C]	-25...80	
Min. Berstdruck		500 bar	50 MPa
Druckfestigkeit		60 bar	6 MPa
Druckart		Relativdruck	
Elektrische Daten			
Betriebsspannung	[V]	9,6...32 DC	
Stromaufnahme	[mA]	< 25	
Min. Isolationswiderstand	[MΩ]	100; (500 V DC)	
Schutzklasse		III	
Verpolungsschutz		ja	
Ein-/Ausgänge			
Anzahl der Ein- und Ausgänge		Anzahl der digitalen Ausgänge: 2	
Ausgänge			
Gesamtzahl Ausgänge		2	
Ausgangssignal		Schaltsignal	
Elektrische Ausführung		PNP	
Anzahl der digitalen Ausgänge		2	

PK7533

Druckschalter mit intuitiver Schaltpunkteinstellung

PK-025-SFG14-QSPKG/US/ /W

Ausgangsfunktion		Schließer	
Max. Spannungsabfall Schaltausgang DC	[V]	2	
Dauerhafte Strombelastbarkeit des Schaltausgangs DC	[mA]	500	
Schaltfrequenz DC	[Hz]	100	
Kurzschlussschutz		ja	
Ausführung Kurzschlussschutz		getaktet	
Überlastfest		ja	
Mess-/Einstellbereich			
Messbereich		0...25 bar	0...2,5 MPa
Schaltpunkt SP		1,25...25 bar	0,125...2,5 MPa
Hysterese		0,5 bar	0,05 MPa
Genauigkeit / Abweichungen			
Schaltpunktgenauigkeit [% vom Endwert]		< ± 2,5; (Einstellgenauigkeit)	
Wiederholgenauigkeit [% vom Endwert]		< ± 0,5; (bei Temperaturschwankungen < 10 K)	
Kennlinienabweichung [% vom Endwert]		< ± 1,5 (BFSL) / < ± 2,5 (LS); (BFSL = Best Fit Straight Line (Kleinstwerteinstellung); LS = Grenzpunkteinstellung)	
Temperatureinfluss pro 10 K		< ± 0,5	
Software / Programmierung			
Schaltpunktabgleich		Einstellringe	
Umgebungsbedingungen			
Umgebungstemperatur	[°C]	-25...80	
Lagertemperatur	[°C]	-40...100	
Schutzart		IP 67	
Zulassungen / Prüfungen			
EMV		DIN EN 61000-6-2	
		DIN EN 61000-6-3	
Schockfestigkeit		DIN IEC 68-2-27	50 g (11 ms)
Vibrationsfestigkeit		DIN IEC 68-2-6	20 g (10...2000 Hz)
MTTF	[Jahre]	641	
UL-Zulassung		File Nummer UL	E174189
Druckgeräterichtlinie		Gute Ingenieurpraxis; verwendbar für Medien der Fluidgruppe 2; Medien der Fluidgruppe 1 auf Anfrage	
Mechanische Daten			
Gewicht	[g]	94,2	
Gehäuse		Zylindrisch	
Abmessungen	[mm]	Ø 27 / L = 71,6	
Werkstoffe		PBT; PC; FKM; 1.4404 (Edelstahl / 316L)	
Werkstoffe in Kontakt mit dem Medium		1.4404 (Edelstahl / 316L); FKM	
Min. Druckzyklen		50 Millionen	
Anzugsdrehmoment	[Nm]	25	

PK7533

Druckschalter mit intuitiver Schaltpunkteinstellung

PK-025-SFG14-QSPKG/US/ /W

Prozessanschluss	Gewindeanschluss G 1/4 Außengewinde Innengewinde:M5	
Drosselelement vorhanden	nein (nachrüstbar)	

Anzeigen / Bedienelemente

Anzeige	Schaltzustand	2 x LED, gelb
Skala vorhanden	ja	

Bemerkungen

Verpackungseinheit	1 Stück

Elektrischer Anschluss

Steckverbindung: 1 x M12; Codierung: A; Kontakte: 4



Anschluss

