O6P206

Reflexlichtschranke

O6P-FNKG/AS/3P

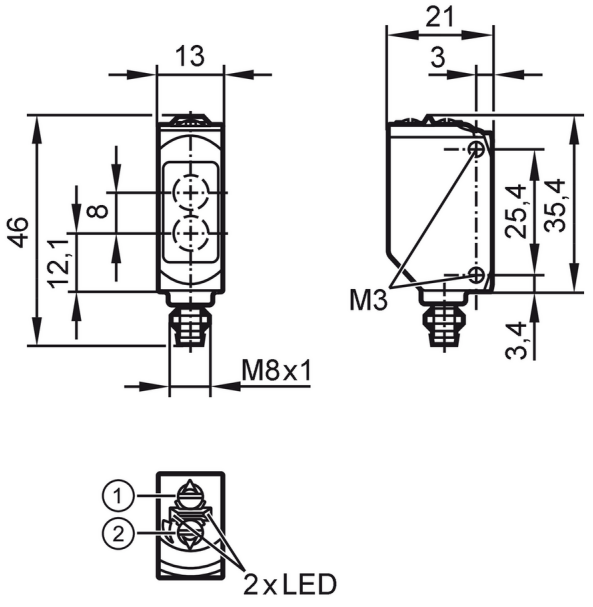

1: Schalter Ausgangsfunktion
2: Potentiometer Empfindlichkeit
Empfänger in oberer Optik
Sender in unterer Optik

Produktmerkmale		
Lichtart		Rotlicht
Gehäuse		Quaderförmig
Einsatzbereich		
Besondere Eigenschaft		Polfilter
Funktionsprinzip		Reflexlichtschranke
Applikation		Industrielle Anwendungen / Fabrikautomation
Elektrische Daten		
Betriebsspannung	[V]	10...30 DC
Stromaufnahme	[mA]	12; ((24 V))
Schutzklasse		III
Verpolungsschutz		ja
Lichtart		Rotlicht
Wellenlänge	[nm]	633
Ausgänge		
Elektrische Ausführung		NPN
Ausgangsfunktion		Hell-/Dunkelschaltung; (umschaltbar)
Max. Spannungsabfall Schaltausgang DC	[V]	2,5
Dauerhafte Strombelastbarkeit des Schaltausgangs DC	[mA]	100
Schaltfrequenz DC	[Hz]	1000
Kurzschlussschutz		ja

O6P206

Reflexlichtschranke

O6P-FNKG/AS/3P

Ausführung Kurzschlussschutz		getaktet	
Erfassungsbereich			
Reichweite auf Tripelspiegel	[m]	0,05...5; (Tripelspiegel Ø 80 E20005)	
Reich-/Tastweite einstellbar		ja	
Max. Lichtfleckdurchmesser	[mm]	150	
Lichtfleckabmessungen gelten für		bei maximaler Reichweite	
Polfilter vorhanden		ja	
Umgebungsbedingungen			
Umgebungstemperatur	[°C]	-25...60	
Lagertemperatur	[°C]	-40...70	
Max. zulässige relative Luftfeuchtigkeit	[%]	50; (70° C)	
Schutzart		IP 65; IP 67	
Zulassungen / Prüfungen			
EMV		EN 60947-5-2	
MTTF	[Jahre]	895	
UL-Zulassung		Ta	-25...40 °C
		Enclosure type	Type 1
		Spannungsversorgung	Class 2
		Zulassungsnummer UL	E001
Mechanische Daten			
Gewicht	[g]	18	
Gehäuse		Quaderförmig	
Abmessungen	[mm]	46 x 13 x 21	
Werkstoffe		Gehäuse: ABS orange; Gehäuseoberteil: PPSU schwarz	
Optikwerkstoff		Frontscheibe:PMMA	
Ausrichtung Optik		seitliche Optik	
Werkstoff Dichtung		EPDM	
Anzugsdrehmoment	[Nm]	0,5	
Anzeigen / Bedienelemente			
Anzeige		Schaltzustand	1 x LED, gelb
		Betrieb	1 x LED, grün
Bemerkungen			
Bemerkungen		Betriebsspannung "supply class 2" gemäß cULus	
Verpackungseinheit		1 Stück	

Elektrischer Anschluss

Steckverbindung: 1 x M8; Codierung: A; Kontakte: 3; Arretierung: Messing, beschichtet; Dichtung: EPDM



O6P206

Reflexlichtschranke

O6P-FNKG/AS/3P

Anschluss

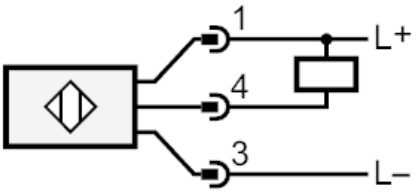

Diagramme und Kurven

Funktionsreservekurve

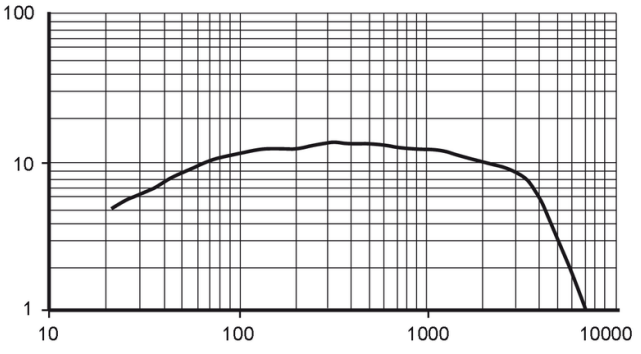

x: Abstand [mm]

y: Funktionsreservefaktor