KI505A

Sensor capacitivo

KIE4150NCPKG/3D

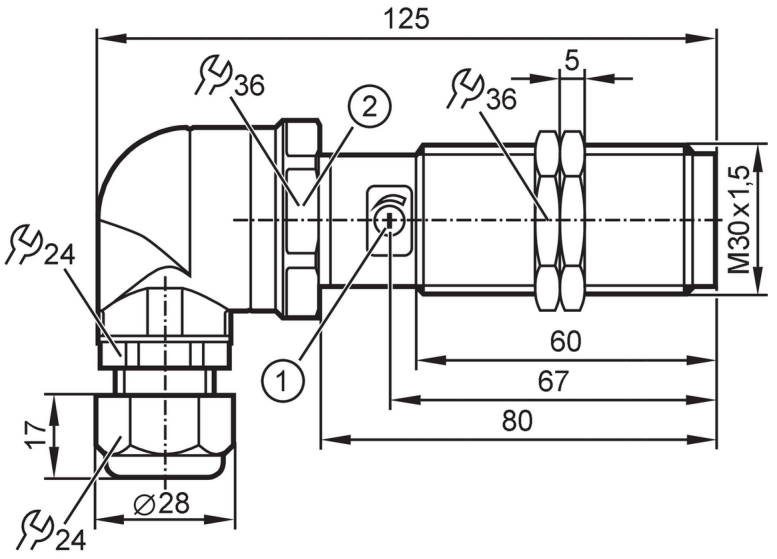

1 com potenciômetro
2 Máx. torque de aperto 10 Nm

Características do produto		
Função elétrica		PNP
Saída		antivalente
Alcance de detecção	[mm]	15
Invólucro		forma construtiva de roscas
Dimensões	[mm]	M30 x 1,5 / L = 125
Dados elétricos		
Tensão de operação	[V]	10...30 DC
Consumo de corrente	[mA]	< 20
Classe de proteção		III
Proteção contra inversão de polaridade		sim
Principio de medida		capacitivo
Saídas		
Função elétrica		PNP
Saída		antivalente
Queda de tensão máx. da saída de comutação DC	[V]	2,5
Corrente residual máx.	[mA]	0,1
Intensidade de corrente máxima constante da saída de comutação DC	[mA]	200
Frequência de comutação DC	[Hz]	10
Proteção contra curto-circuitos		sim
Proteção contra sobrecarga		sim

KI505A

Sensor capacitivo

KIE4150NCPKG/3D

Faixa de detecção			
Alcance de detecção	[mm]	15	
Distância de comutação ajustável		sim	
Configuração de fábrica da distância de comutação	[mm]	15	
Distância real de comutação Sr	[mm]	15 ± 10 %	
Precisão / desvios			
Histerese	[% de Sr]	1...15	
Variação no ponto de comutação	[% de Sr]	-20...20	
Condições ambientais			
Temperatura ambiente	[°C]	-20...60	
Proteção		IP 65; IP 67	
Certificações / testes			
Identificação dos aparelhos ATEX		II 3D Ex tc IIIC T90°C Dc	
		BVS 20 ATEX E 058 X; IECEx BVS 20.0061X	
EMC		EN 61000-4-2 ESD	kV / 8 kV AD
		EN 61000-4-3 HF irradiado	3 V/m
		EN 61000-4-4 Burst	2 kV
		EN 61000-4-6 AF com fio	3 V
		EN 55011	classe B
		IEC 60255-5	1 kV line to line, Ri: 500 Ohm
MTTF	[anos]	463	
Dados mecânicos			
Peso	[g]	155	
Invólucro		forma construtiva de roscas	
Montagem		não embutido	
Dimensões	[mm]	M30 x 1,5 / L = 125	
Designação da rosca		M30 x 1,5	
Materiais		invólucro, tampa, tampas: PPA; porca: PA; com potenciômetro: PBT	
Displays / elementos de operação			
Display		Status de chaveamento	1 x LED, amarelo
Acessórios			
Material incluído		porcas de fixação: 2	
Observações			
Unidades por embalagem		1 peça	

KI505A

Sensor capacitivo

KIE4150NCPKG/3D

Conexão elétrica

terminais: 0,34...1,5 mm²; Revestimento do cabo: Ø 5...9 mm; Prensa Cabo: M20 X 1,5

Conexão

