DTE921

RFID-Kompaktgerät

DTRUHFA HLRWPNUS04

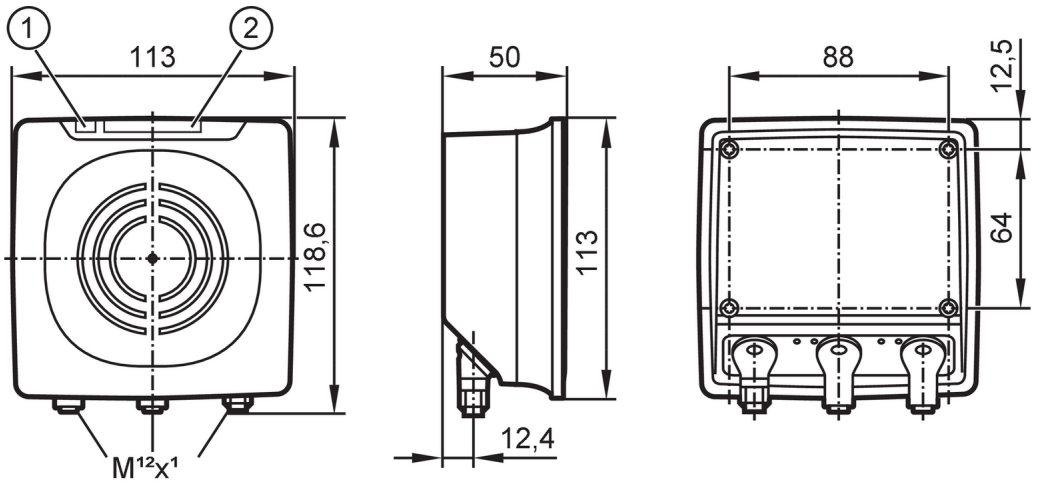

1 LED Betriebszustand
2 LED-Balkenanzeige Feldbusschnittstelle
3 Einbaugewinde M4 max. Einschraubtiefe 15mm

Einsatzbereich		
Funkzulassung für		Brasilien; Australien; Neuseeland; Chile
Elektrische Daten		
Betriebsspannung	[V]	19,2...28,8 DC
Stromaufnahme	[mA]	500
Leistungsaufnahme	[W]	8,6
Schutzklasse		III
Arbeitsfrequenz	[MHz]	915...928
RFID-Standard		EPC Class1 GEN2/ISO 18000-63
Sendeleistung EIRP	[mW]	200; (maximal: 250 mW)
Ein-/Ausgänge		
Anzahl der Ein- und Ausgänge		Anzahl der digitalen Ausgänge: 2
Ausgänge		
Gesamtzahl Ausgänge		2
Elektrische Ausführung		Push-Pull
Anzahl der digitalen Ausgänge		2
Max. Spannungsabfall Schaltausgang DC	[V]	2
Strombelastbarkeit je Ausgang	[mA]	100; (max.)
Kurzschlussschutz		ja
Überlastfest		ja
Schnittstellen		
Kommunikationsschnittstelle		Ethernet
Ethernet - PROFINET		
Protokoll		PROFINET
Verwendungstyp		Datenübertragung

DTE921

RFID-Kompaktgerät

DTRUHFA HLRWPNUS04

Ethernet - TCP/IP		
Protokoll		TCP/IP
Werkseinstellungen		IP-Adresse: 192.168.0.79
		Subnetzmaske: 255.255.255.0
		Gateway IP-Adresse: 192.168.0.100
Verwendungstyp		Parametrierung; Datenübertragung

Umgebungsbedingungen		
Umgebungstemperatur	[°C]	-20...55
Hinweis zur Umgebungstemperatur		mit Montageplatte und Kühlkörper: -20...60 °C
Lagertemperatur	[°C]	-25...80
Schutzart		IP 67

Zulassungen / Prüfungen			
EMV		EN 301489-3	
Schockfestigkeit		IEC 60028-2-27	40 g (6 ms) / Dauerschock
			50 g (11 ms) / Einzelschock
Vibrationsfestigkeit		EN 60068-2-6	2 g (10...150 Hz)
MTTF	[Jahre]	56	

Mechanische Daten		
Gewicht	[g]	702,2
Abmessungen	[mm]	113 x 118,6 x 50
Werkstoffe		Unterteil: Aluminium; Oberteil: PBT / PC; Stecker: Edelstahl

Anzeigen / Bedienelemente		
Anzeige	Spannungsversorgung	1 x LED, grün
	LED-Balkenanzeige	4 x LED, gelb Signalstärke ID-TAG
	Status	2 x LED, grün / rot Feldbusschnittstelle
	Status	2 x LED, grün / gelb Ethernet

Bemerkungen	
Verpackungseinheit	1 Stück

Elektrischer Anschluss - Ethernet

Steckverbindung: 2 x M12; Codierung: D; Kontakte: 4



ETH1 / ETH2	
1	TD+
2	RD+
3	TD-
4	RD-

Elektrischer Anschluss - Spannungsversorgung

Steckverbindung: 1 x M12; Codierung: A; Kontakte: 5

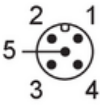

DTE921

RFID-Kompaktgerät

DTRUHFA HLRWPNUS04

PWR	
1	L+
2	digitaler Ein-/Ausgang 2
3	L-
4	digitaler Ein-/Ausgang 1
5	nicht belegt