DV1152

LED-Streifen RGBW

LED-Strip-RGBW-transp-500mm-cl

IO-Link-fähig mit DP1615

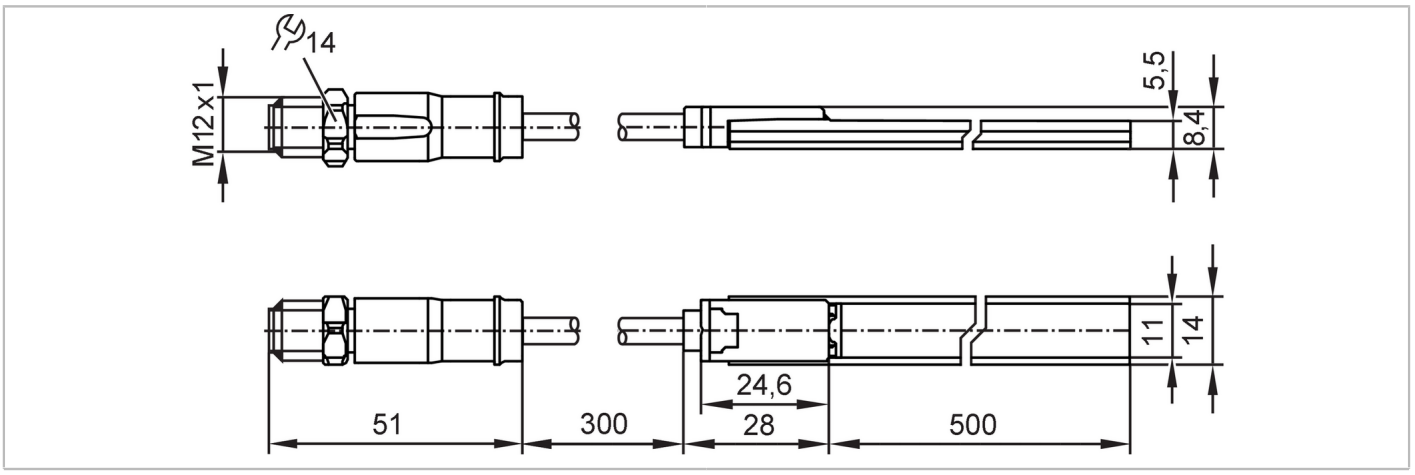

Einsatzbereich		
Besondere Eigenschaft		halogenfrei; Vergoldete Kontakte; Schleppketteneignung
Applikation		Signalisierung von Maschinenzuständen
Elektrische Daten		
Betriebsspannung	[V]	21,6...26,4 DC
Nennspannung DC	[V]	24; (nach SELV/PELV)
Max. Stromaufnahme	[mA]	360; (rot: 80; grün: 80; blau: 45; weiß: 155)
Farbtemperatur	[K]	7500
Lichtstrom	[lm]	rot: 64; grün: 182; blau: 48; weiß: 386
Typ. Lebensdauer	[h]	60000
Eingänge		
Eingangsbeschaltung digitale Eingänge		24 V PNP
Umgebungsbedingungen		
Umgebungstemperatur	[°C]	-20...45
Lagertemperatur	[°C]	-25...65
Max. zulässige relative Luftfeuchtigkeit	[%]	90
Max. Höhe über NN	[m]	4000
Schutzart		IP 68
Verschmutzungsgrad		2
Zulassungen / Prüfungen		
Zulassung		EN 62471; IEC 62031
Mechanische Daten		
Gewicht	[g]	243
Abmessungen	[mm]	528 x 14 x 8,4
Werkstoffe		Gehäuse: TPU
Schleppketteneignung		ja

DV1152

LED-Streifen RGBW

LED-Strip-RGBW-transp-500mm-cl

Schleppketteneignung	Biegeradius bei flexiblem Einsatz	min. 10 x Kabeldurchmesser
	Verfahrgeschwindigkeit	max. 3,3 m/s bei 5 m horizontaler Verfahrlänge und max. Beschleunigung von 5 m/s²
	Biegezyklen	> 1 Mio.
	Torsionsbeanspruchung	± 180 °/m

Anzeigen / Bedienelemente

Anzeige	Signalisierung von Maschinenzuständen	LED, mehrfarbig RGB
	Montagelicht	LED, weiß

Bemerkungen

Hinweise	IO-Link-fähig mit DP1615
Verpackungseinheit	1 Stück

Elektrischer Anschluss

Kabel: 0,3 m, PUR, halogenfrei, schwarz, Ø 4,3 mm; 5 x 0,34 mm² (42 x Ø 0,1 mm)

Steckverbindung: 1 x M12, gerade; Codierung: A; Kontakte: 5, vergoldet; Griffkörper: TPU, orange; Arretierung: Messing, vernickelt; Anzugsdrehmoment: 0,6...1,5 Nm

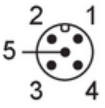

1	L+	(rot)
2	L+	(grün)
3	L-	
4	L+	(weiß)
5	L+	(blau)

Diagramme und Kurven

Wellenlänge des Lichtspektrums rot

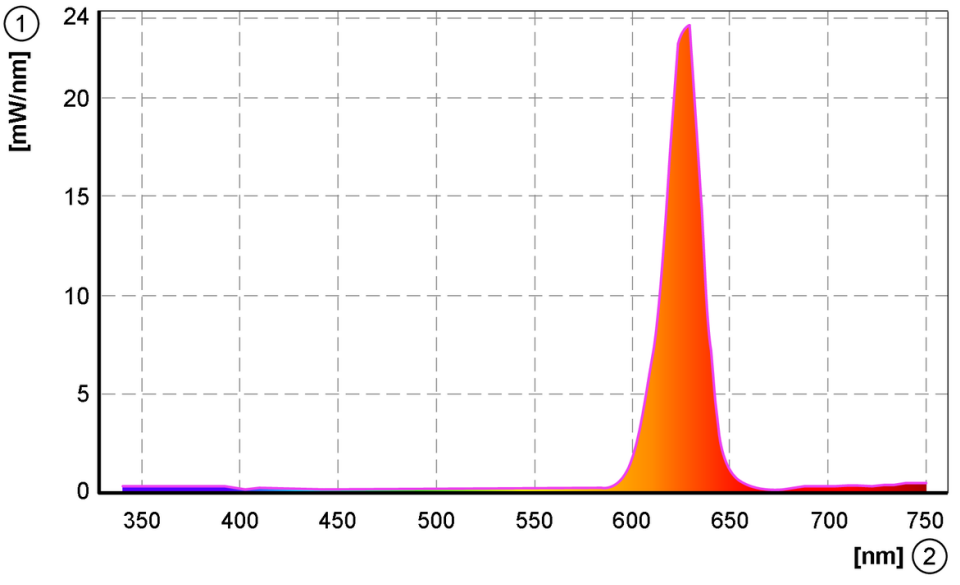

1 Helligkeit

2 Wellenlänge

DV1152

LED-Streifen RGBW

LED-Strip-RGBW-transp-500mm-cl

Wellenlänge des Lichtspektrums grün

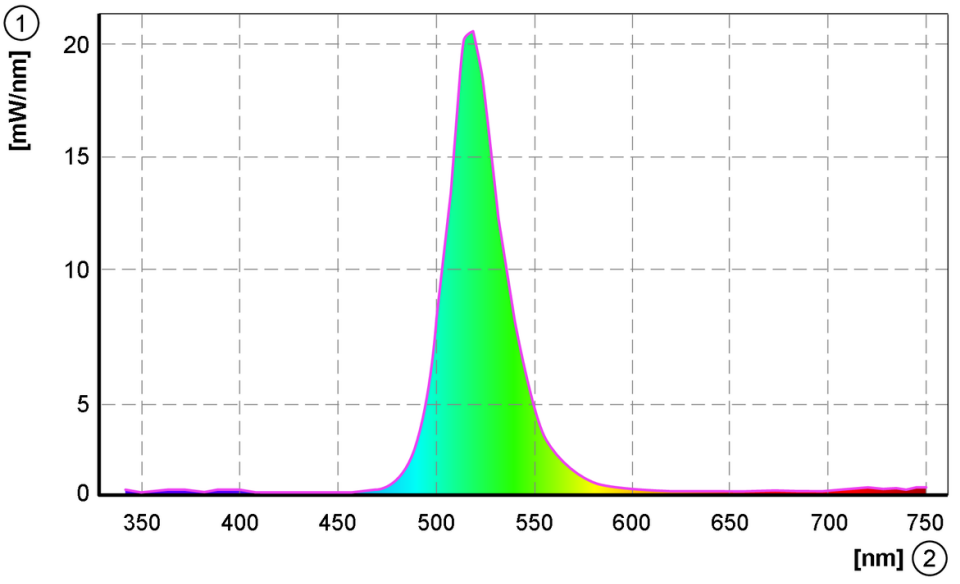

1 Helligkeit

2 Wellenlänge

Wellenlänge des Lichtspektrums blau

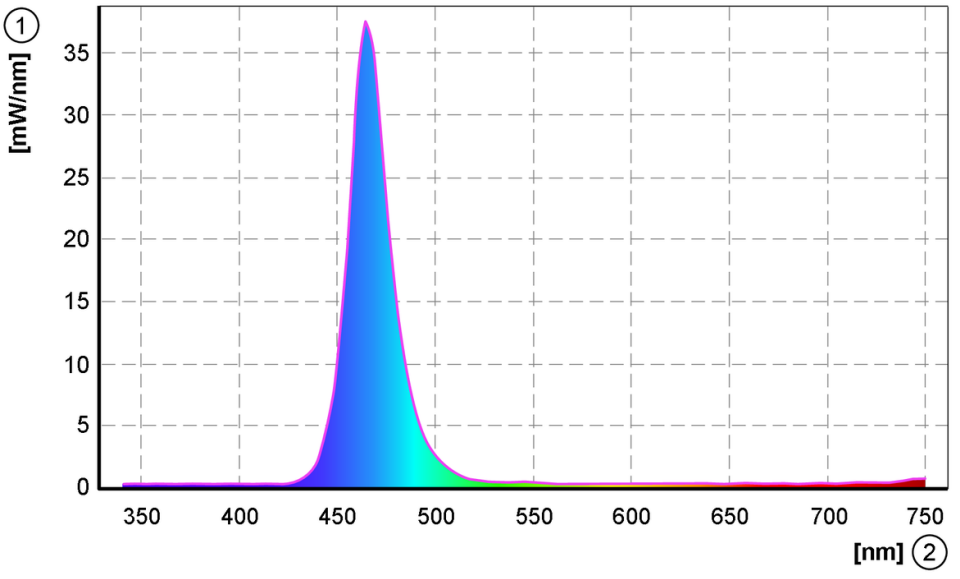

1 Helligkeit

2 Wellenlänge

DV1152

LED-Streifen RGBW

LED-Strip-RGBW-transp-500mm-cl

Wellenlänge des Lichtspektrums weiß

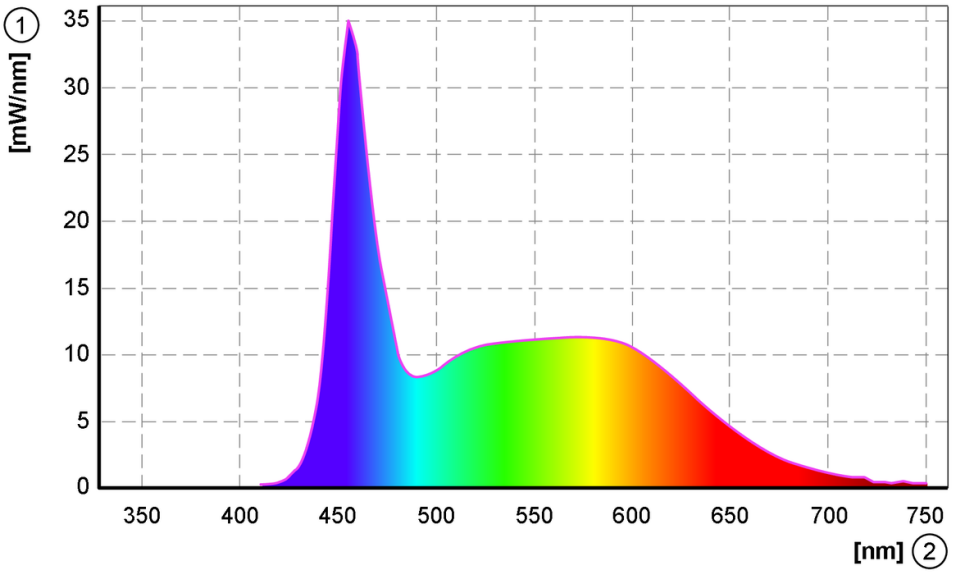

1 Helligkeit

2 Wellenlänge