# IE5327

## Induktiver Sensor

IEK3002BAPKG/US-104

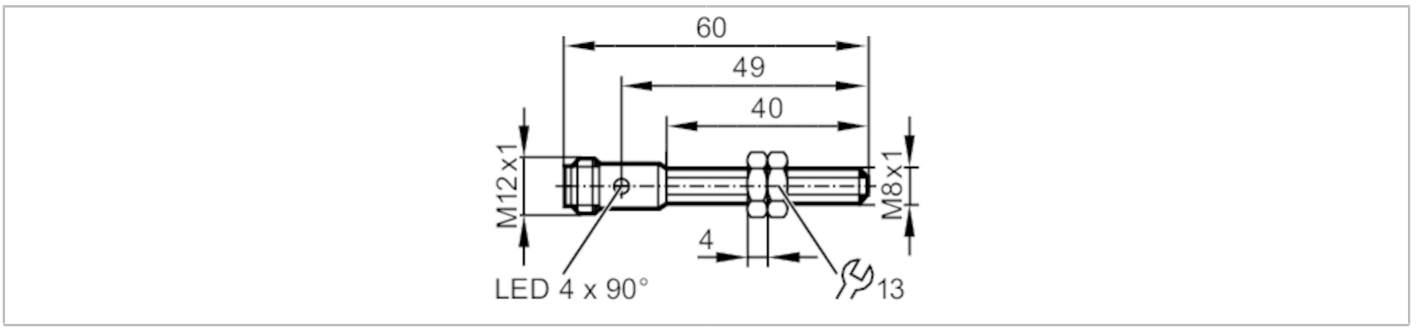


| | | |
|---|---|---|
| **Produktmerkmale** | | |
| Elektrische Ausführung | | PNP |
| Ausgangsfunktion | | Öffner |
| Schaltabstand | [mm] | 2 |
| Gehäuse | | Gewindebauform |
| Abmessungen | [mm] | M8 x 1 / L = 60 |
| **Einsatzbereich** | | |
| Besondere Eigenschaft | | Erhöhter Schaltabstand |
| Applikation | | Industrielle Anwendungen / Fabrikautomation;<br>Für den Einsatz in beengten Einbauverhältnissen |
| **Elektrische Daten** | | |
| Betriebsspannung | [V] | 10...30 DC |
| Stromaufnahme | [mA] | < 10 |
| Schutzklasse | | III |
| Verpolungsschutz | | ja |
| **Ausgänge** | | |
| Elektrische Ausführung | | PNP |
| Ausgangsfunktion | | Öffner |
| Max. Spannungsabfall Schaltausgang DC | [V] | 1,6 |
| Dauerhafte Strombelastbarkeit des Schaltausgangs DC | [mA] | 100 |
| Schaltfrequenz DC | [Hz] | 800 |
| Kurzschlussschutz | | ja |
| Überlastfest | | ja |
| **Erfassungsbereich** | | |
| Schaltabstand | [mm] | 2 |
| Realschaltabstand Sr | [mm] | 2 ± 10 % |
| Arbeitsabstand | [mm] | 0...1,62 |
| Erhöhter Schaltabstand | | ja |
| **Genauigkeit / Abweichungen** | | |
| Korrekturfaktor | | Stahl: 1 / Edelstahl: 0,7 / Messing: 0,5 / Aluminium: 0,4 / Kupfer: 0,3 |
| Hysterese | [% von Sr] | 1...20 |

# IE5327

## Induktiver Sensor

IEK3002BAPKG/US-104

| | | | |
|---|---|---|---|
| Schaltpunktdrift | [% von Sr] | -10...10 | |
| **Umgebungsbedingungen** | | | |
| Umgebungstemperatur | [°C] | -25...70 | |
| Schutzart | | IP 67 | |
| **Zulassungen / Prüfungen** | | | |
| EMV | | EN 61000-4-2 ESD | 4 kV CD / 8 kV AD |
| | | EN 61000-4-3 HF gestrahlt | 3 V/m |
| | | EN 61000-4-4 Burst | 2 kV |
| | | EN 61000-4-6 HF leitungsgebunden | 3 V |
| | | EN 55011 | Klasse B |
| MTTF | [Jahre] | 1379 | |
| Embedded Software enthalten | | ja | |
| UL-Zulassung | | Ta | -25...70 °C |
| | | Enclosure type | Type 1 |
| | | Spannungsversorgung | Limited Voltage/Current |
| | | Zulassungsnummer UL | A028 |
| | | File Nummer UL | E174191 |
| **Mechanische Daten** | | | |
| Gewicht | [g] | 23,5 | |
| Gehäuse | | Gewindebauform | |
| Einbauart | | bündig einbaubar | |
| Abmessungen | [mm] | M8 x 1 / L = 60 | |
| Gewindebezeichnung | | M8 x 1 | |
| Werkstoffe | | Gehäuse: Messing weißbronze-beschichtet; aktive Fläche: LCP orange; LED-Fenster: PEI; Befestigungsmuttern: Messing weißbronze-beschichtet | |
| Anzugsdrehmoment | [Nm] | A = 5 mm: 1,5 Nm; B: 2 Nm | |
| Ganzmetallgehäuse | | nein | |
| **Anzeigen / Bedienelemente** | | | |
| Anzeige | | Schaltzustand | 4 x 90° LED, gelb |
| **Zubehör** | | | |
| Lieferumfang | | Befestigungsmuttern: 2 | |
| **Bemerkungen** | | | |
| Verpackungseinheit | | 1 Stück | |

**Elektrischer Anschluss - Stecker**

Steckverbindung: 1 x M12; Codierung: A; Kontakte: 3



# IE5327

## Induktiver Sensor

**IEK3002BAPKG/US-104**

### Anschluss

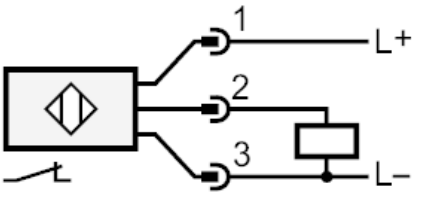


### Diagramme und Kurven

Montage

