ZZ0628

Automatisierungsset für pneumatische Schwenkantriebe

ADDED VALUE PACKAGE MVQ 80x30x20

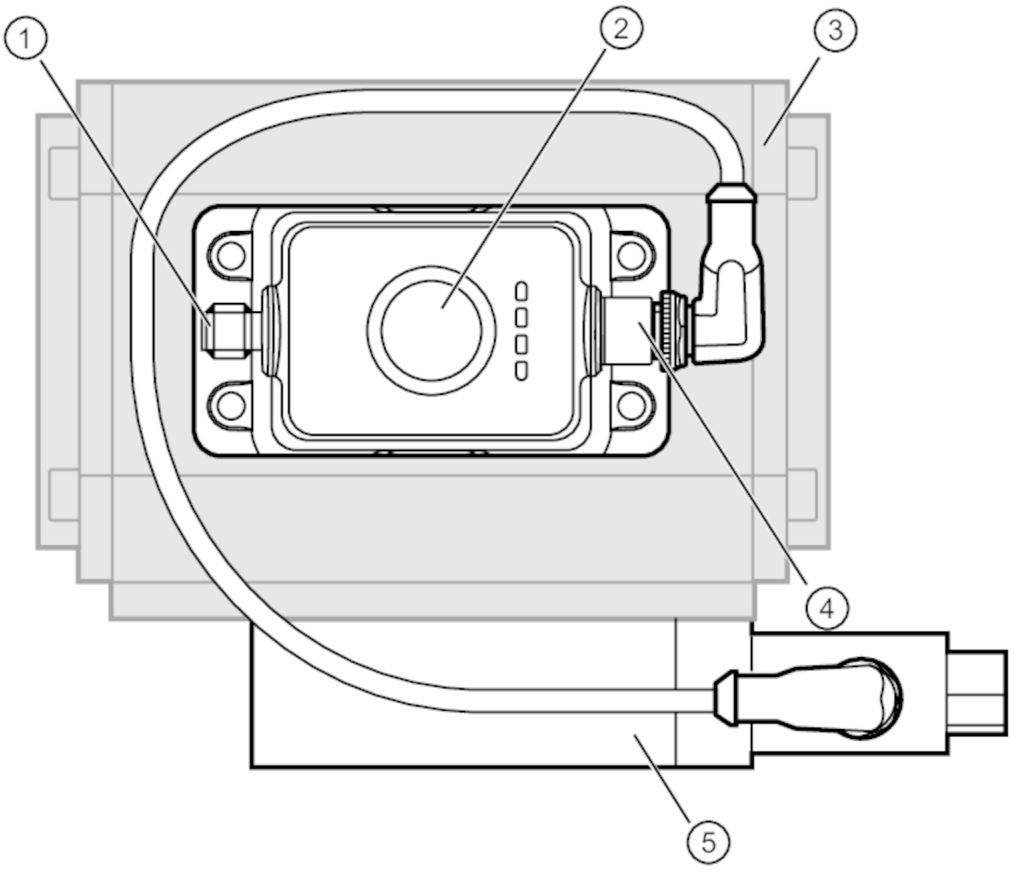

1 Stecker M12
2 MVQ201
3 Stellglied
4 Buchse M12
5 Steuerventil

Einsatzbereich	
Applikation	direkte Auf- und Zu-Ventilansteuerung
Komponenten	Positionssensor für Schwenkantriebe: 1, MVQ201
	5/2-Wege-Magnetventil: 1, Von 5/2-Wegefunktion auf 3/2-Wegefunktion umstellbar, ZJF131
	Verbindungskabel: 1, EVC030

Mechanische Daten		
Gewicht	[g]	785,5

Bemerkungen	
Verpackungseinheit	1 Stück

ZZ0628

Automatisierungsset für pneumatische Schwenkantriebe

ADDED VALUE PACKAGE MVQ 80x30x20

Diagramme und Kurven

