OGH382

Reflexlichttaster mit Hintergrundausblendung

OGH-HNKG/US/V4A/CUBE/100MM

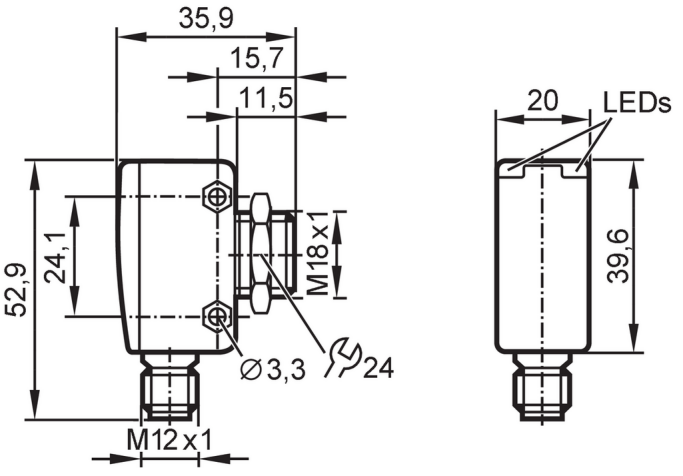

Sender in unterer Optik
Empfänger in oberer Optik

Produktmerkmale		
Lichtart		Rotlicht
Gehäuse		Quaderförmig mit M18 Gewinde
Einsatzbereich		
Besondere Eigenschaft		Hintergrundausblendung
Funktionsprinzip		Reflexlichttaster
Applikation		Lebensmittel- und Getränkeindustrie
Elektrische Daten		
Betriebsspannung	[V]	10...30 DC
Stromaufnahme	[mA]	25
Schutzklasse		III
Verpolungsschutz		ja
Lichtart		Rotlicht
Wellenlänge	[nm]	645
Ausgänge		
Elektrische Ausführung		NPN
Ausgangsfunktion		Hellschaltung
Max. Spannungsabfall Schaltausgang DC	[V]	2,5
Dauerhafte Strombelastbarkeit des Schaltausgangs DC	[mA]	200
Schaltfrequenz DC	[Hz]	1000
Kurzschlussschutz		ja
Ausführung Kurzschlussschutz		getaktet
Überlastfest		ja
Erfassungsbereich		
Tastweite	[mm]	< 100; (weißes Papier 200 x 200 mm 90 % Remission)

OGH382

Reflexlichttaster mit Hintergrundausblendung

OGH-HNKG/US/V4A/CUBE/100MM

Tastweite Objekt weiß (90 % Remission)	[mm]	< 100	
Tastweite Objekt grau (18 % Remission)	[mm]	< 100	
Tastweite Objekt schwarz (6 % Remission)	[mm]	< 100	
Reich-/Tastweite einstellbar		nein	
Max. Lichtfleckdurchmesser	[mm]	7	
Lichtfleckabmessungen gelten für		bei maximaler Tastweite	
Hintergrundausblendung vorhanden		ja	
Schnittstellen			
Kommunikationsschnittstelle		IO-Link	
Übertragungstyp		COM2 (38,4 kBaud)	
IO-Link Revision		1.1	
SDCI-Norm		IEC 61131-9	
Profile		Smart Sensor - SSP 3.1	Measuring Sensor
		Common - I&D	Identification and Diagnosis
		Function	Multiple switching signal
		Function	Teach channel
SIO-Mode		ja	
Benötigte Masterportklasse		A	
Min. Prozesszykluszeit	[ms]	10	
IO-Link Prozessdaten (zyklisch)		**Funktion**	**Bitlänge**
		Prozesswert	16
		Gerätestatus	4
		Binäre Schaltinformationen	1
IO-Link Funktionen (azyklisch)		Anwendungsspezifische Markierung; Betriebsstundenzähler; Schaltzyklenzähler	
Unterstützte DeviceIDs		**Betriebsart**	**DeviceID**
		default	1138
Hinweis		Weitere Informationen entnehmen Sie der IODD-PDF-Datei unter "Downloads"	
Umgebungsbedingungen			
Umgebungstemperatur	[°C]	-25...80	
Lagertemperatur	[°C]	-40...80	
Schutzart		IP 65; IP 67; IP 68; IP 69K	
Zulassungen / Prüfungen			
EMV		EN 60947-5-2	
MTTF	[Jahre]	782	
UL-Zulassung		Ta	-25...80 °C
		Enclosure type	Type 1
		Spannungsversorgung	Class 2
		File Nummer UL	E174191
Mechanische Daten			
Gewicht	[g]	74,45	
Gehäuse		Quaderförmig mit M18 Gewinde	
Abmessungen	[mm]	52,9 x 20 x 35,9	

OGH382

Reflexlichttaster mit Hintergrundausblendung

OGH-HNKG/US/V4A/CUBE/100MM

Gewindebezeichnung	M18 x 1	
Werkstoffe	Gehäuse: 1.4542 (Edelstahl / 17-4 PH / 630); Gehäuserückseite: PEI	
Optikwerkstoff	Frontscheibe:PEI	
Ausrichtung Optik	seitliche Optik	
Anzeigen / Bedienelemente		
Anzeige	Schaltzustand	1 x LED, gelb
	Betrieb	1 x LED, grün
Zubehör		
Lieferumfang	Befestigungsmuttern: 2 x M18, Edelstahl	
Bemerkungen		
Verpackungseinheit	1 Stück	
Elektrischer Anschluss		

Steckverbindung: 1 x M12; Codierung: A; Kontakte: 4



Anschluss

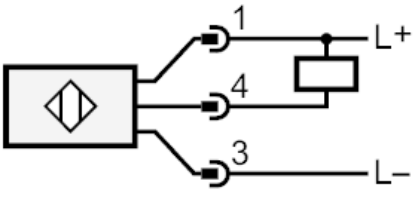

4	OUT / IO-Link

OGH382

Reflexlichttaster mit Hintergrundausblendung

OGH-HNKG/US/V4A/CUBE/100MM

Weitere Daten

Reproduzierbarkeit / Genauigkeit: 6 σ

	Reproduzierbarkeit der Messwerte	
Abstand	weiß (90 % Remission)	schwarz (6 %...90 % Remission)
20 mm	0,5 mm	1,0 mm
50 mm	0,8 mm	2,0 mm
100 mm	1,5 mm	4,5 mm

	Genauigkeit	
Abstand	weiß (90 % Remission)	schwarz (6 %...90 % Remission)
20 mm	± 1,5 mm	± 1,8 mm
50 mm	± 3,0 mm	± 3,5 mm
100 mm	± 5,0 mm	± 6,5 mm

Die Werte gelten für	
Fremdlicht auf dem Objekt	< 10 klx
konstante Umweltbedingungen	23 °C / 960 hPa
minimale Einschaltdauer in Minuten	10