VSE100

Elektronika przetwarzająca dla czujników wibracji

DIAGNOSTIC ELECTRONICS

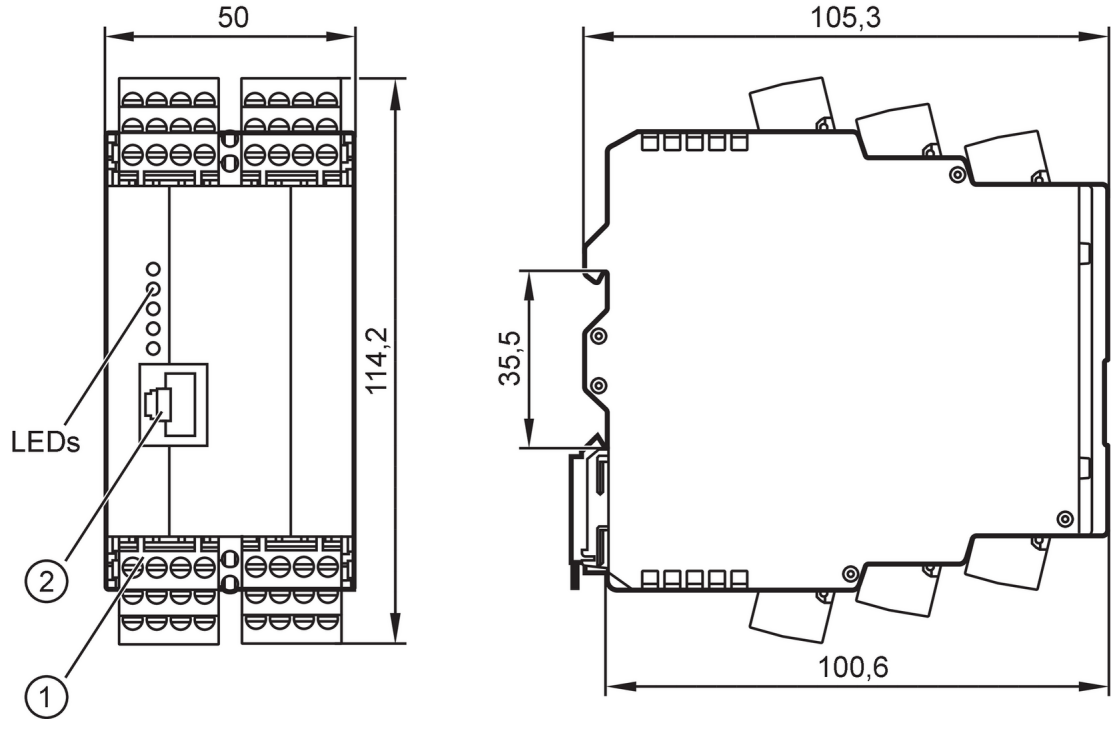

1 Konektor Combicon
2 Interfejs Ethernet

Aplikacja		
Wykonanie		Obudowa do montażu na szynę DIN, ustawianie parametrów za pomocą oprogramowania komputerowego, VES004
Aplikacja		Ciagłe monitorowanie wibracji
Dane elektryczne		
Tolerancja napięcia zasilania	[%]	20
Napięcie zasilania	[V]	24 DC; (podczas korzystania z wejścia IEPE: 24 V + 20%; IEPE = Integrated Electronics Piezo Electric)
Pobór prądu	[mA]	200; (24 V DC)
Klasa ochrony		III
Wejścia / wyjścia		
Całkowita ilość wejść i wyjść		16; (parametryzowalna)
Multifunktionale Ein-/Ausgänge		
Binarne		
Ilość		8
Podłączenie		I/O1...I/O8
Wejście cyfrowe	Podłaczenie	HTL
Wyjście cyfrowe	Wykonanie elektryczne	PNP
	Funkcja wyjścia	normalnie otwarte / normalnie zamknięte (konfigurowalne)
Wejścia		
Wejścia dynamiczne		
Ilość		4

VSE100

Elektronika przetwarzająca dla czujników wibracji

DIAGNOSTIC ELECTRONICS

Podłączenie	S1...S4	
Wejście analogowe	typ funkcji	Prąd, dynamiczny
	zakres wejścia	0...10 mA / IEPE / 4...20 mA
	częstotliwość wejściowa [Hz]	0,1...12000
	Rozdzielczość	16 Bit
	Częstotliwość próbkowania	100 kSamples
Wejścia wartości procesowej, analogowy / binarne		
Ilość	2	
Podłączenie	IN1 / U-IN1, IN2 / U-IN2	
Wejście cyfrowe	typ funkcji	puls
	Podłaczenie	HTL
	Częstotliwość [Hz]	0,1...100000
Wejście analogowe	typ funkcji	Prąd
	zakres wejścia [mA]	4...20
	Rozdzielczość	12 Bit
Wejście analogowe	typ funkcji	Napięcie
	Podłączenie	U-IN1, U-IN2
	zakres wejścia [V]	0...10
	Rozdzielczość	12 Bit
Wyjścia		
Maks. obciążenie [Ω]	500	
Zabezpieczenie przed zwarciem	tak	
Typ zabezpieczenia przed zwarciem	impulsowe	
Zabezpieczenie przed przeciążeniem	tak	
Wejścia wielofunkcyjne, analogowy / binarne		
Ilość	1	
Podłączenie	OU1 / U-OUT	
Wyjście cyfrowe	Wykonanie elektryczne	PNP
	Funkcja wyjścia	normalnie otwarte / normalnie zamknięte (konfigurowalne)
Wyjście analogowe	typ funkcji	Prąd
	zakres wyjścia [mA]	4...20
Wyjście analogowe	typ funkcji	Napięcie
	Podłączenie	U-OUT
	zakres wyjścia [V]	0...10
Wyjścia binarne		
Ilość	1	
Podłączenie	OU2	
Wyjście cyfrowe	Wykonanie elektryczne	PNP
	Funkcja wyjścia	normalnie otwarte / normalnie zamknięte (konfigurowalne)
Interfejsy		
Interfejs komunikacyjny	Ethernet	
Liczba interfejsów Ethernet	1	
Ethernet		
Standard transmisji danych	10Base-T; 100Base-TX	

VSE100

Elektronika przetwarzająca dla czujników wibracji

DIAGNOSTIC ELECTRONICS

Prędkość transmisji		10/100 MBit/s
Typ wtyczki		RJ45
Protokół		TCP/IP
Ustawienia fabryczne		adres IP: 192.168.0.1
		Port 3321
Warunki pracy		
Temperatura otoczenia	[°C]	0...70
Temperatura składowania	[°C]	0...70
Ochrona		IP 20
Testy / dopuszczenia		
EMC		EN IEC 61000-6-2
		EN IEC 61000-6-4
MTTF	[lata]	89
Dane mechaniczne		
Waga	[g]	460,6
Typ montażu		Montaż na szynie DIN; (TH35 (EN 60715))
Wymiary	[mm]	114,2 x 50 x 105,3
Materiał		Obudowa: PA
Pamięci danych		
Pamięć historii		tak
Pamięć danych buforowana		tak
Typ pamięci danych		pamięć pierścieniowa; FIFO
Zegar czasu rzeczywistego		tak
Lokalizacja pamięci		wewnętrzne
Interwał pamięci		min. 1 min
Rozmiar pamięci		881664 rekordy danych
Akcesoria		
Akcesoria (opcjonalne)		kabel Ethernet skrosowany, do bezpośredniego połączenia z komputerem
Uwagi		
Sztuk w opakowaniu		1 szt.

VSE100

Elektronika przetwarzająca dla czujników wibracji

DIAGNOSTIC ELECTRONICS

Połączenie elektryczne

Combicon: ; Maks. długość przewodu: 250 m

Podłączenie

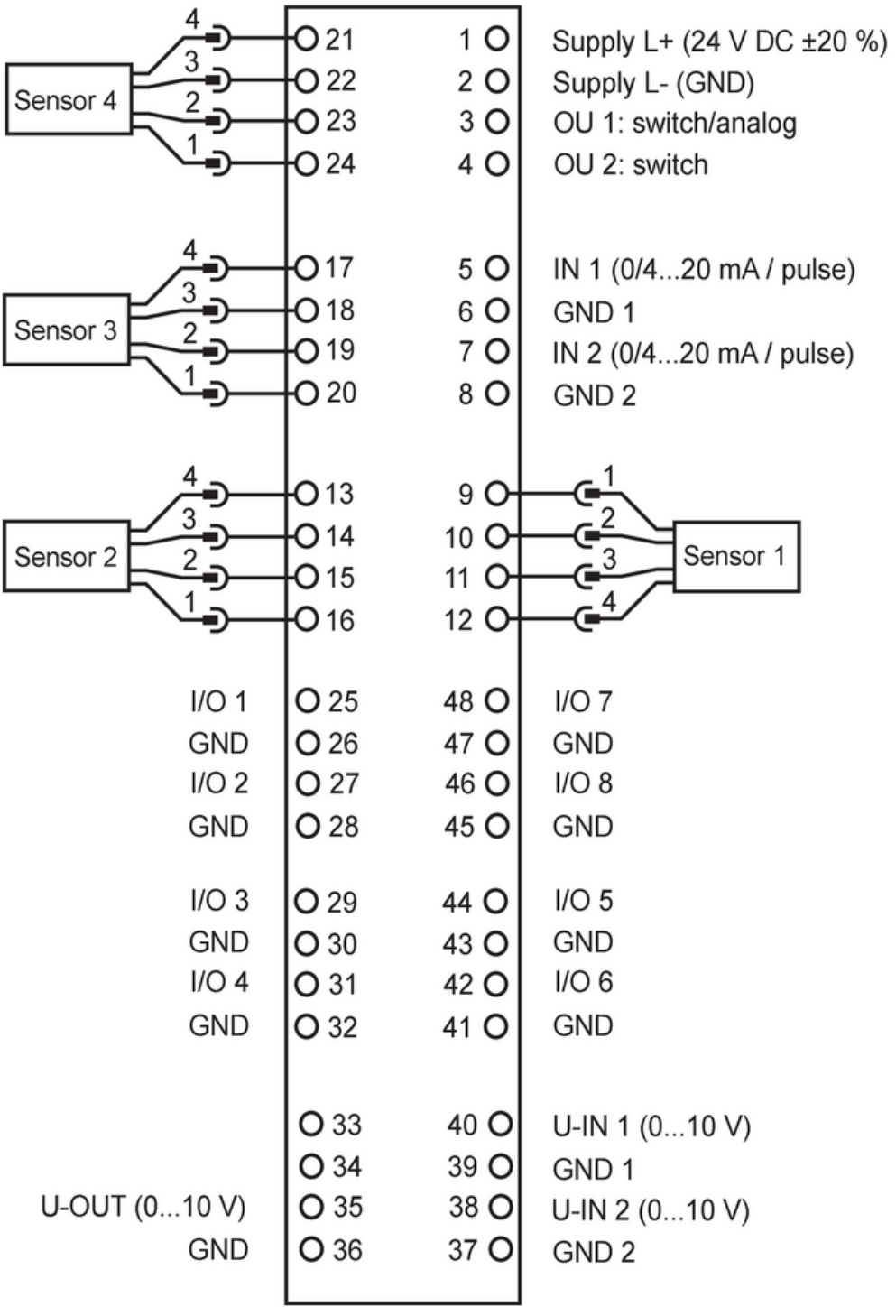

VSE100

Elektronika przetwarzająca dla czujników wibracji

DIAGNOSTIC ELECTRONICS

Połączenie elektryczne - Ethernet

Konektor: RJ45; Styki: 4

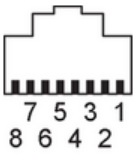

1	TxD +
2	TxD -
3	RxD +
4	n.c.
5	n.c.
6	RxD -
7	n.c.
8	n.c.