LT8923

Elektronischer Sensor für Füllstand und Temperatur

LT0472B-B-00KSSKG/US

Bei 8-poligen Buchsen sind die Adernfarben nicht normiert.
Bitte beachten Sie immer die Anschlussbelegung des Sensors und der Buchsen (siehe Datenblatt).

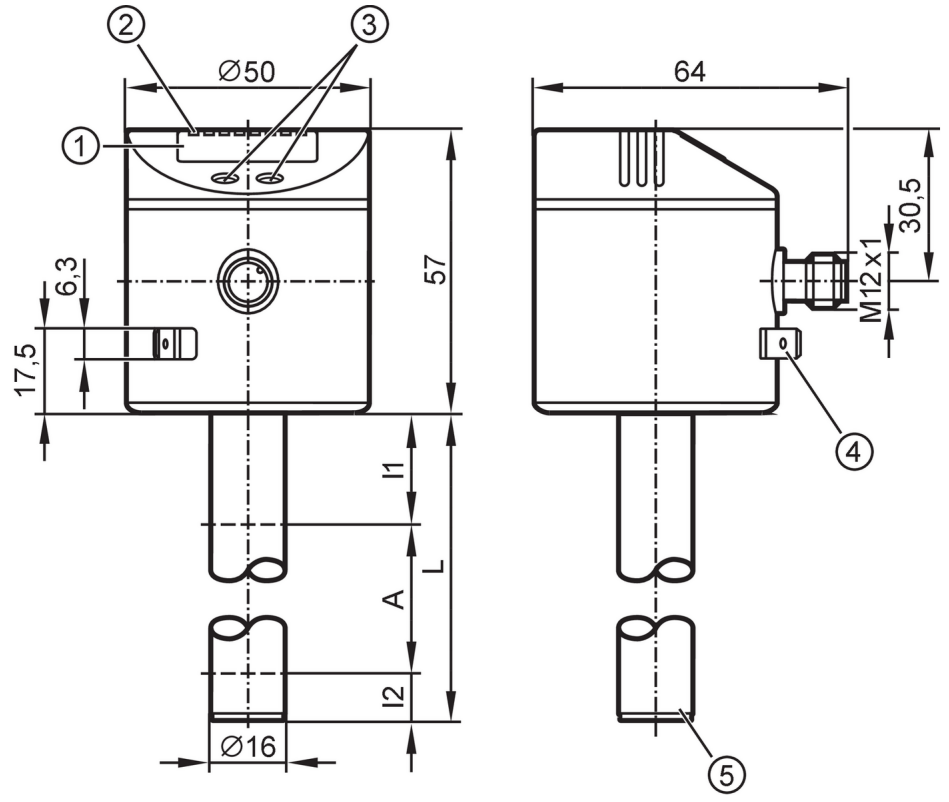

1 alphanumerische Anzeige 4-stellig
2 Status-LEDs
3 Programmiertasten
4 Gehäuseanschluss Flachstecker 6,3 mm DIN 46244
5 Position des Temperatur-Messelements

Produktmerkmale		
Anzahl der Ein- und Ausgänge		Anzahl der digitalen Ausgänge: 4
Werkseinstellung		2 Schaltausgänge Füllstand (OUT1, OUT2); 2 Schaltausgänge Temperatur (OUT3, OUT4); Mineralische Öle
Stablänge L	[mm]	472
Einsatzbereich		
Medien		Wasserbasierte Kühlschmiermittel; Öle; ölbasierte Medien; Wasser; wasserähnliche Medien
Dielektrizitätskonstante des Mediums		> 2
Nicht verwendbar für		stark leitende Medien; anhaftende Medien; Granulate; Schüttgüter; Säuren; Laugen
Druckfestigkeit	[MPa]	0,05
Hinweis zur Druckfestigkeit		bei Einbau mit Montagezubehör: E43001 - E43007, E43019
Kühlschmiermittel		
Mediumtemperatur	[°C]	0...35; (mit Klimarohr E43101 35...60 °C)
Öl		
Mediumtemperatur	[°C]	0...70

LT8923

Elektronischer Sensor für Füllstand und Temperatur

LT0472B-B-00KSSKG/US

Mediumtemperatur Kurzzeit	[°C]	0...90; (< 1 h)
Wasser		
Mediumtemperatur	[°C]	0...35; (mit Klimarohr E43101 35...60 °C)
Elektrische Daten		
Betriebsspannung	[V]	18...30 DC
Stromaufnahme	[mA]	< 50
Schutzklasse		III
Verpolungsschutz		ja
Bereitschaftsverzögerungszeit	[s]	< 3
Messprinzip		kapazitiv
Ein-/Ausgänge		
Anzahl der Ein- und Ausgänge		Anzahl der digitalen Ausgänge: 4
Ausgänge		
Gesamtzahl Ausgänge		4
Ausgangssignal		Schaltsignal; IO-Link
Elektrische Ausführung		PNP/NPN
Anzahl der digitalen Ausgänge		4
Ausgangsfunktion		Schließer / Öffner; (parametrierbar)
Max. Spannungsabfall Schaltausgang DC	[V]	2,5
Dauerhafte Strombelastbarkeit des Schaltausgangs DC	[mA]	200
Kurzschlussschutz		ja
Ausführung Kurzschlussschutz		thermisch, getaktet
Überlastfest		ja
Mess-/Einstellbereich		
Werkseinstellung		2 Schaltausgänge Füllstand (OUT1, OUT2); 2 Schaltausgänge Temperatur (OUT3, OUT4); Mineralische Öle
Stablänge L	[mm]	472
Aktiver Bereich A	[mm]	390
Inaktiver Bereich I1 / I2	[mm]	60 / 22
Einstellbereich		
Schaltpunkt SP	[mm]	35...390
Rückschaltpunkt rP	[mm]	30...385
In Schritten von	[mm]	5
Referenzpunkt OP	[mm]	139 - 163 - 188 - 212 - 236 - 261 - 285 - 310 - 334 - 358 - 383 - 407 - OFF
Hysterese OP	[mm]	3
Temperaturüberwachung		
Messbereich	[°C]	-20...90
Schaltpunkt SP	[°C]	-19,5...90
Rückschaltpunkt rP	[°C]	-20...89,5

LT8923

Elektronischer Sensor für Füllstand und Temperatur

LT0472B-B-00KSSKG/US

In Schritten von	[°C]	0,5	
Auflösung Schaltausgang	[K]	0,5	
Genauigkeit / Abweichungen			
Messfehler	[% vom Endwert]	± 5	
Wiederholgenauigkeit		± 2	
Auflösung	[mm]	5	
Temperaturüberwachung			
Schaltpunktgenauigkeit	[K]	± 1,5	
Auflösung	[K]	0,5	
Ansprechdynamik T09	[s]	90	
Software / Programmierung			
Parametriermöglichkeiten		Hysterese / Fenster; Schließer / Öffner; SP/rP-Position; OP Position; Abgleich OP; Medienauswahl; Offseteinstellung; Anzeigeeinheit; Zuordnung der Prozesswerte	
Schnittstellen			
Kommunikationsschnittstelle		IO-Link	
Übertragungstyp		COM2 (38,4 kBaud)	
IO-Link Revision		1.1	
SDCI-Norm		IEC 61131-9	
SIO-Mode		ja	
Benötigte Masterportklasse		A	
Prozessdaten analog		4	
Prozessdaten binär		4	
Min. Prozesszykluszeit	[ms]	4,5	
Unterstützte DeviceIDs		**Betriebsart**	**DeviceID**
		default	1531
Umgebungsbedingungen			
Umgebungstemperatur	[°C]	0...60	
Lagertemperatur	[°C]	-25...80	
Schutzart		IP 67	
Zulassungen / Prüfungen			
EMV		DIN EN 61000-6-2	
		DIN EN 61000-6-4	
Schockfestigkeit		DIN EN 60068-2-27	15 g (11 ms)
Vibrationsfestigkeit		DIN EN 60068-2-6	5 g (10...2000 Hz)
MTTF	[Jahre]	225	
Mechanische Daten			
Gewicht	[g]	370,5	
Abmessungen	[mm]	Ø 16	
Werkstoffe		1.4301 (Edelstahl / 304); 1.4404 (Edelstahl / 316L); FKM; NBR; PBT; PC; PP; PA; TPV	
Werkstoffe in Kontakt mit dem Medium		PP	

LT8923

Elektronischer Sensor für Füllstand und Temperatur

LT0472B-B-00KSSKG/US

Anzeigen / Bedienelemente		
Anzeige	Anzeigeeinheit	2 x LED, grün (cm, °C)
	Schaltzustand	4 x LED, gelb (OUT4...OUT1)
	Messwerte	alphanumerische Anzeige, 4-stellig
	Parametrierung	alphanumerische Anzeige, 4-stellig

Bemerkungen	
Verpackungseinheit	1 Stück

Elektrischer Anschluss

Steckverbindung: 1 x M12; Codierung: A; Kontakte: 7



Anschluss

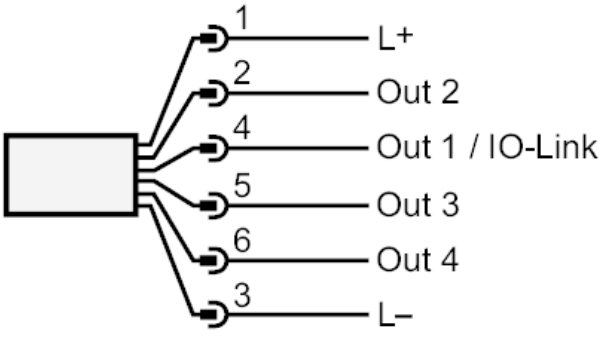

OUT1: Schaltausgang IO-Link
OUT2...4: Schaltausgang