I7R209

Sensor indutivo de anel

I7R3020-FRKG/IO/US-104

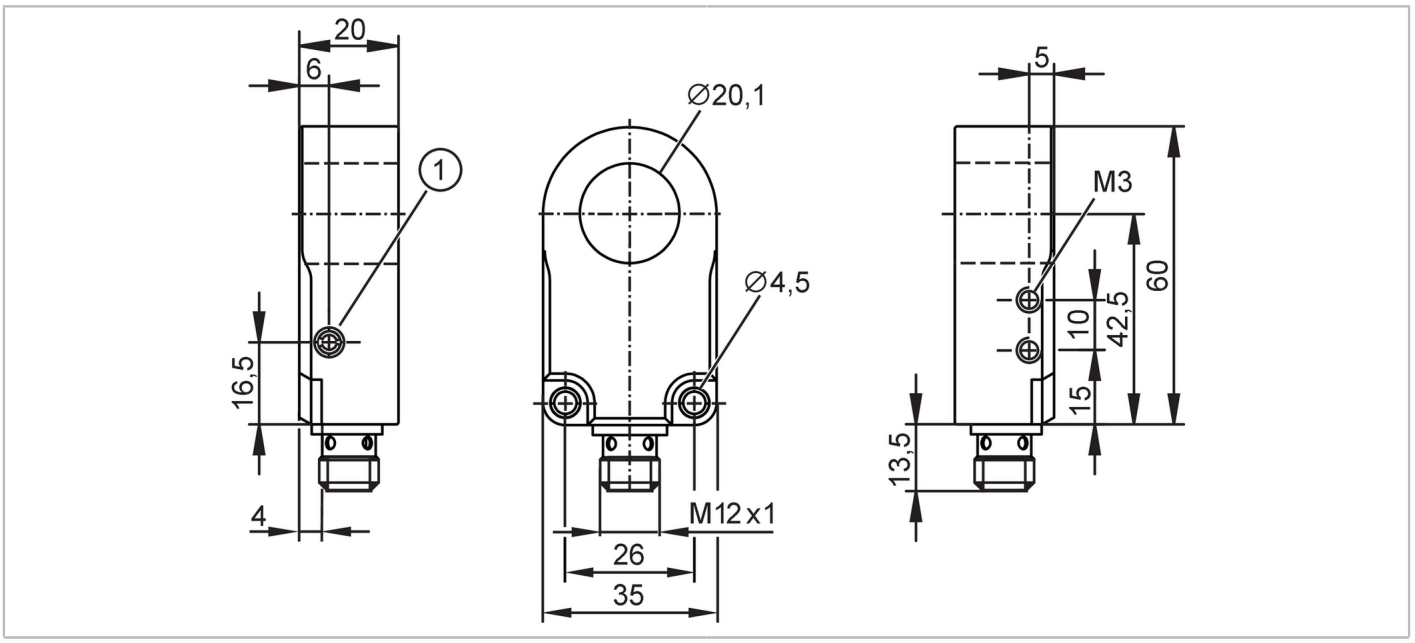

Características do produto		
Função elétrica		PNP/NPN; (selecionável)
Saída		abertura / fechamento; (selecionável)
Interface de comunicação		IO-Link
Invólucro		circular
Dimensões	[mm]	60 x 35 x 20
Área de aplicação		
Princípio de trabalho		estático; Dinâmico; (selecionável)
Aplicação		Aplicações industriais / automação industrial
Dados elétricos		
Tensão de operação	[V]	10...30 DC
Consumo de corrente	[mA]	< 30
Classe de proteção		III
Proteção contra inversão de polaridade		sim
Saídas		
Função elétrica		PNP/NPN; (selecionável)
Saída		abertura / fechamento; (selecionável)
Queda de tensão máx. da saída de comutação DC	[V]	2
Intensidade de corrente máxima constante da saída de comutação DC	[mA]	100
Ajuste de fábrica		Função elétrica: PNP
		Saída: normalmente aberto
		Princípio de trabalho: estático
Proteção contra curto-circuitos		sim

I7R209

Sensor indutivo de anel

I7R3020-FRKG/IO/US-104

Proteção contra sobrecarga		sim	
Faixa de detecção			
Velocidade máx. parcial	[m/s]	35	
Dinâmico			
Resolução da esfera de aço (diâmetro)	[mm]	1	
Estático			
Resolução da esfera de aço (diâmetro)	[mm]	2,5	
Tempos de reação			
Duração do impluso	[ms]	0...60000	
Prolongador de impulsos configurável		sim	
Interfaces			
Interface de comunicação		IO-Link	
Tipo de transferência		COM2 (38,4 kBaud)	
Revisão IO-Link		1.1	
SDCI-Padrão		IEC 61131-9	
Perfil		Smart Sensor - SSP 4.1.1	Measuring and Switching Sensor, 1 channel
		Common - I&D	Identification and Diagnosis
		Extension	Teach dynamic
		Extension	Quantity detection, switches when value exceeds the setpoint
		Function	Locator
		Function	ProductURI
Modo SIO		sim	
Classe de master port exigida		A	
Tempo mín. do ciclo do processo	[ms]	3,2	
DeviceIDs suportados		**Modo de operação**	**DeviceID**
		default	1764
Condições ambientais			
Temperatura ambiente	[°C]	-25...70	
Proteção		IP 67	
Certificações / testes			
MTTF	[anos]	658	
Certificado UL		Ta	-25...70 °C
		Enclosure type	Type 4X (indoor use only) / 12 and 13
		Fontes de alimentação	Class 2
		Número do arquivo UL	E174191
Dados mecânicos			
Peso	[g]	58,4	
Invólucro		circular	
Dimensões	[mm]	60 x 35 x 20	
Diâmetro interno	[mm]	20,1	
Materiais		invólucro: PA; anel: POM	

I7R209

Sensor indutivo de anel

I7R3020-FRKG/IO/US-104

Displays / elementos de operação		
Display	Status de chaveamento	4 x LED, amarelo

Observações	
Unidades por embalagem	1 peça

Conexão elétrica - conector

Conexão: 1 x M12; codificação: A; Contatos: 4

Conexão

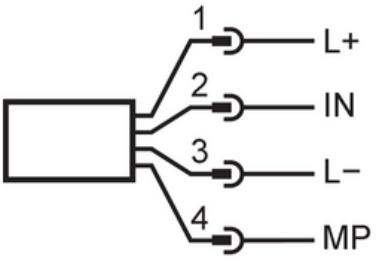

1	L+	
2	IN	DI (teach)
3	L-	
4	MP	DO (NO/NC), IO-Link

DI: entrada digital; DO: saída digital; MP: conexão multifuncional; NC: normalmente fechado; NO: normalmente aberto