OL0014

Reflexlichttaster

OLB-FKOA/SL/LS-500

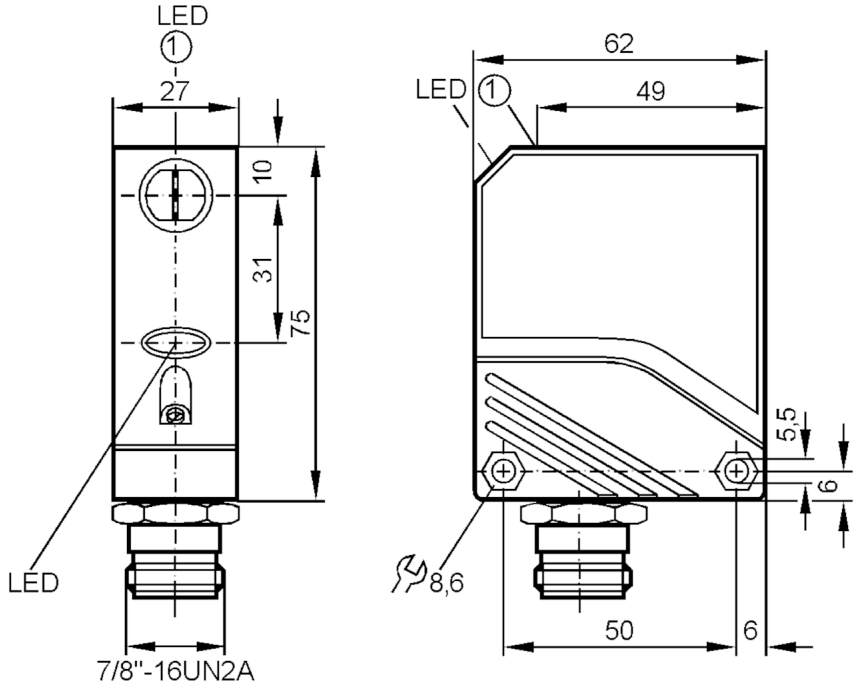

1 Taste

Produktmerkmale		
Lichtart		Infrarotlicht
Gehäuse		Quaderförmig
Einsatzbereich		
Funktionsprinzip		Reflexlichttaster
Applikation		Industrielle Anwendungen / Fabrikautomation
Elektrische Daten		
Frequenz AC	[Hz]	47...63
Betriebsspannung	[V]	20...250 AC/DC
Max. Leistungsaufnahme	[VA]	4
Schutzklasse		I
Verpolungsfest		nein
Lichtart		Infrarotlicht
Wellenlänge	[nm]	880
Typ. Lebensdauer	[h]	100000
Bezugstemperatur für Lebensdauer	[°C]	25
Ausgänge		
Elektrische Ausführung		Relais
Ausgangsfunktion		Hell-/Dunkelschaltung; (programmierbar)
Kontaktbelastbarkeit		250 V AC / 3 A / 960 VA, 125 V DC / 5 A / 120 W
Schaltfrequenz AC	[Hz]	10
Schaltfrequenz DC	[Hz]	10

OL0014

Reflexlichttaster

OLB-FKOA/SL/LS-500

Kurzschlussfest		nein	
Überlastfest		nein	
Erfassungsbereich			
Tastweite	[mm]	1...800; (weißes Papier 200 x 200 mm 90 % Remission)	
Reich-/Tastweite einstellbar		ja	
Max. Lichtfleckdurchmesser	[mm]	80	
Lichtfleckabmessungen gelten für		bei maximaler Tastweite	
Umgebungsbedingungen			
Umgebungstemperatur	[°C]	-25...80	
Schutzart		IP 67	
Zulassungen / Prüfungen			
EMV		EN 60947-5-2	
		EN 55011	Klasse B
MTTF	[Jahre]	255	
Mechanische Daten			
Gewicht	[g]	203,5	
Gehäuse		Quaderförmig	
Abmessungen	[mm]	75 x 27 x 62	
Werkstoffe		PA; PBT	
Optikwerkstoff		Frontscheibe:PMMA	
Ausrichtung Optik		seitliche Optik	
Anzeigen / Bedienelemente			
Anzeige		Schaltzustand	1 x LED, gelb
		Betrieb	1 x LED, grün
		Funktion	1 x LED, rot
Elektrischer Anschluss			
Erforderliche Absicherung		Miniatur-Sicherung gemäß IEC60127-2 Sheet 1; ≤ 5 A; flink	
Bemerkungen			
Bemerkungen		Empfehlung: Nach einem Kurzschluss das Gerät auf sichere Funktion prüfen.	
Verpackungseinheit		1 Stück	

Elektrischer Anschluss

Steckverbindung: 1 x 7/8"; Codierung: A; Kontakte: 5

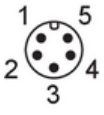

OL0014

Reflexlichttaster

OLB-FKOA/SL/LS-500

Anschluss

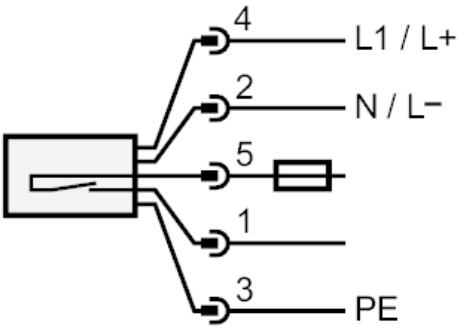

Hinweis : Miniatur-Sicherung gemäß IEC60127-2 Sheet 1 ≤ 5 A flink