E11419

Verbindungskabel mit Ventilstecker

VVDAA031MSS0002H03STGH030MSS

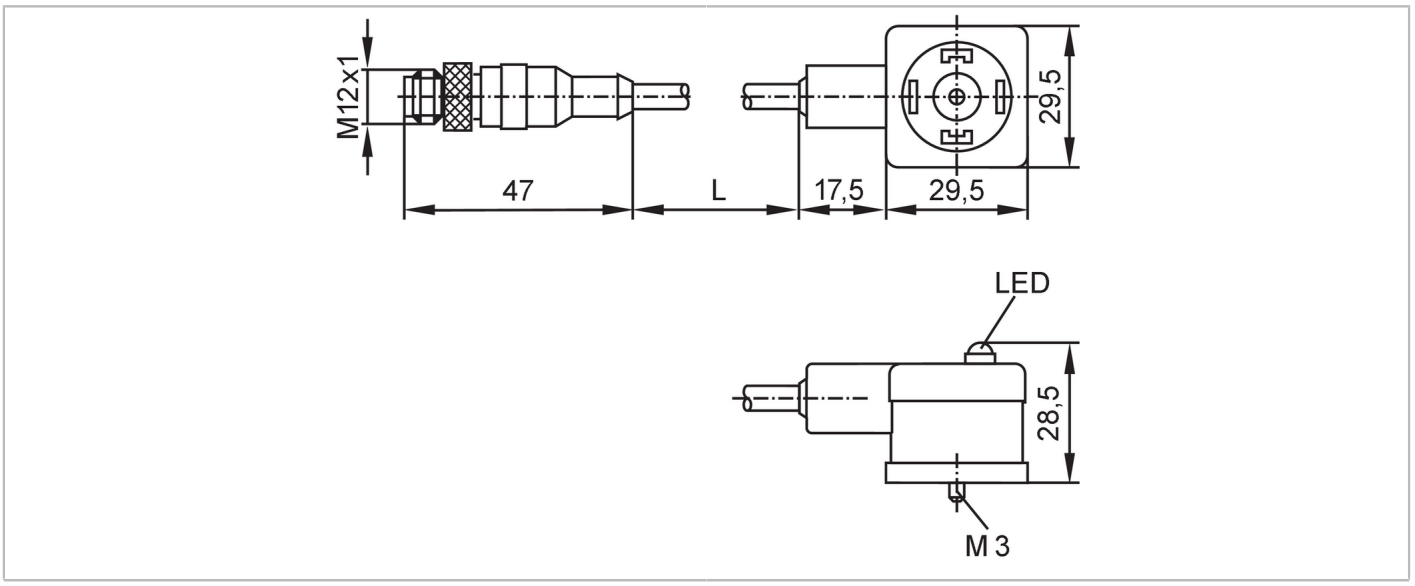

Einsatzbereich		
Besondere Eigenschaft		silikonfrei; halogenfrei; Vergoldete Kontakte
Applikation		Industrielle Anwendungen / Fabrikautomation
Silikonfrei		ja
Elektrische Daten		
Betriebsspannung	[V]	< 24 AC/DC
Überspannungsschutz		ja; (VDR)
Strombelastbarkeit gesamt	[A]	3
Umgebungsbedingungen		
Umgebungstemperatur	[°C]	-25...80
Schutzart		IP 67
Mechanische Daten		
Gewicht	[g]	138
Werkstoffe		Gehäuse: PUR
Werkstoff Griffkörper		PUR
Werkstoff Überwurfmutter		Messing, vernickelt
Anzeigen / Bedienelemente		
Anzeige	Schaltzustand	1 x LED, gelb
Zubehör		
Lieferumfang		Schraube: 1
		Beschriftungsfeld: 1
Bemerkungen		
Verpackungseinheit		1 Stück

E11419

Verbindungskabel mit Ventilstecker

VVDAA031MSS0002H03STGH030MSS

Elektrischer Anschluss - Stecker

Steckverbindung: 1 x M12, gerade; Codierung: A; Kontakte: 3, vergoldet; Griffkörper: PUR; Arretierung: Messing, vernickelt; Anzugsdrehmoment: 0,7...0,9 Nm

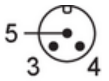

Elektrischer Anschluss

Kabel: 2 m, PUR, halogenfrei, schwarz, Ø 5 mm; 3 x 0,5 mm² (42 x Ø 0,1 mm)

Anschluss

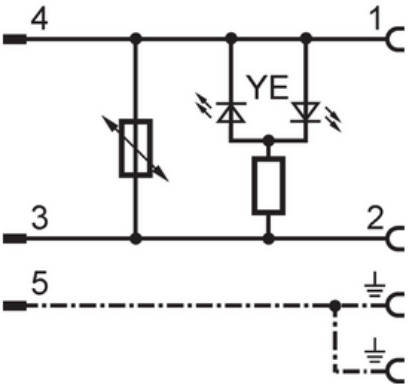

Elektrischer Anschluss - Buchse
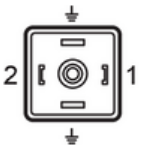
Steckverbindung: 1 x Ventil Bauform A DIN (EN 175301-803), abgewinkelt; Kontakte: 4, Messing vernickelt; Griffkörper: PUR; Arretierung: Messing, vernickelt; Anzugsdrehmoment: 0,7...0,9 Nm