MK5240

T-Nut-Zylindersensor

MKT3028BBPKG/G/WFI/0,3M/ZH/US/2X

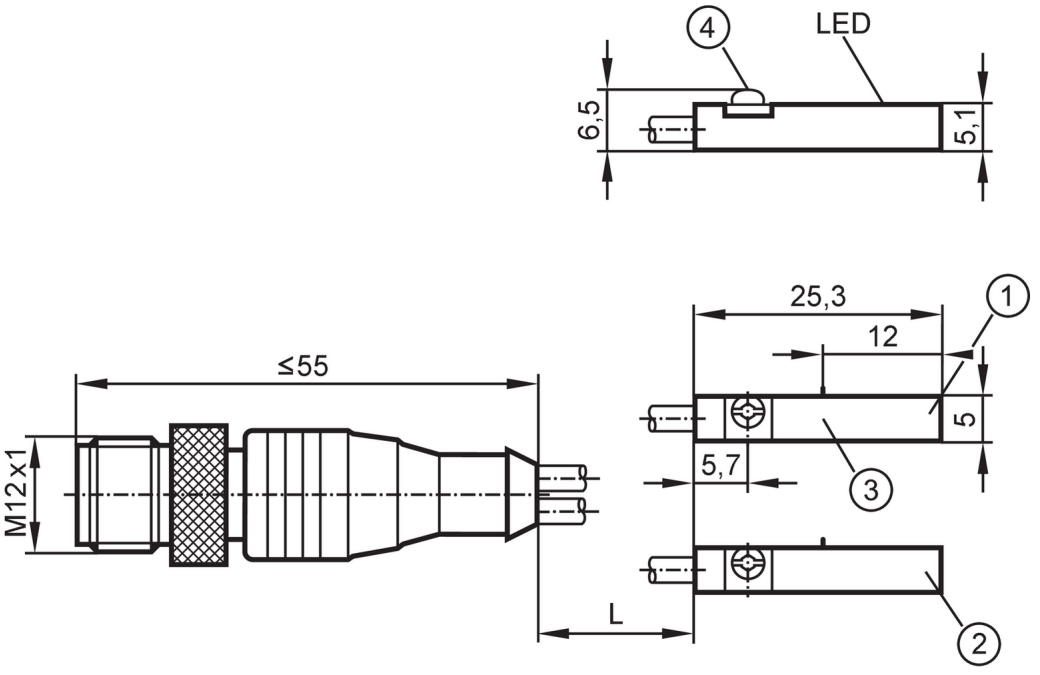

1 Sensor 1
2 Sensor 2
3 Aktive Fläche
4 Befestigungsexzenter

Produktmerkmale		
Elektrische Ausführung		PNP
Ausgangsfunktion		Schließer
Abmessungen	[mm]	25,3 x 5 x 6,5
Einsatzbereich		
Besondere Eigenschaft		Magnetfeldfest
Arbeitsprinzip		GMR-Zelle; mit Störfilter gegen Fremdfelder
Applikation		Schweißapplikationen
Magnetfeldfest		ja
Max. Magnetfeldfestigkeit	[mT]	200
Elektrische Daten		
Betriebsspannung	[V]	10...30 DC
Stromaufnahme	[mA]	< 10
Schutzklasse		III
Verpolungsschutz		ja
Max. Bereitschaftsverzögerungszeit	[ms]	300
Ausgänge		
Elektrische Ausführung		PNP
Ausgangsfunktion		Schließer
Max. Spannungsabfall Schaltausgang DC	[V]	2,5

MK5240

T-Nut-Zylindersensor

MKT3028BBPKG/G/WFI/0,3M/ZH/US/2X

Dauerhafte Strombelastbarkeit des Schaltausgangs DC	[mA]	100	
Schaltfrequenz DC	[Hz]	9	
Kurzschlussschutz		ja	
Überlastfest		ja	
Erfassungsbereich			
Ansprechempfindlichkeit	[mT]	2,8	
Überfahrgeschwindigkeit	[m/s]	< 0,25	
Genauigkeit / Abweichungen			
Hysterese	[mm]	< 1,5	
Reproduzierbarkeit	[mm]	< 0,2	
Umgebungsbedingungen			
Umgebungstemperatur	[°C]	-25...85	
Schutzart		IP 65; IP 67	
Zulassungen / Prüfungen			
EMV		EN 61000-4-2 ESD	- CD / 8 kV AD
		EN 61000-4-3 HF gestrahlt	10 V/m
		EN 61000-4-4 Burst	2 kV
		EN 61000-4-6 HF leitungsgebunden	10 V
		EN 55011	Klasse B
Schwingfestigkeit		EN 60068-2-6 Fc	(10...55 Hz) / 1 mm Amplitude, Schwingdauer 5 min., 30 min. je Achse bei Resonanz oder 55 Hz
Schockfestigkeit		EN 60068-2-27 Ea	30 g 6 Schocks / 11 ms Halbsinus (x, y, z)
Mechanische Daten			
Gewicht	[g]	30,4	
Einbauart		bündig einbaubar	
Montageart		Befestigungsexzenter mit Kombikopf Schlitz / Innensechskant SW 1,5	
Zylinderbauform		T-Nut-Zylinder	
Abmessungen	[mm]	25,3 x 5 x 6,5	
Werkstoffe		Gehäuse: PA; Befestigungsexzenter: Edelstahl; Rändelmutter: PTFE beschichtet; Schutzschlauch: PTFE beschichtet	
Anzeigen / Bedienelemente			
Anzeige		Schaltzustand	1 x LED, gelb
Zubehör			
Lieferumfang		Memory-Gummi: 1	
		Kabelclip: 1	
Bemerkungen			
Verpackungseinheit		1 Stück	

MK5240

T-Nut-Zylindersensor

MKT3028BBPKG/G/WFI/0,3M/ZH/US/2X

Elektrischer Anschluss - Stecker

Kabel: 0,3 m, PUR; Schutzschlauch

Steckverbindung: 1 x M12; Codierung: A; Kontakte: 4; Arretierung: Rändelmutter, drehbar



Anschluss

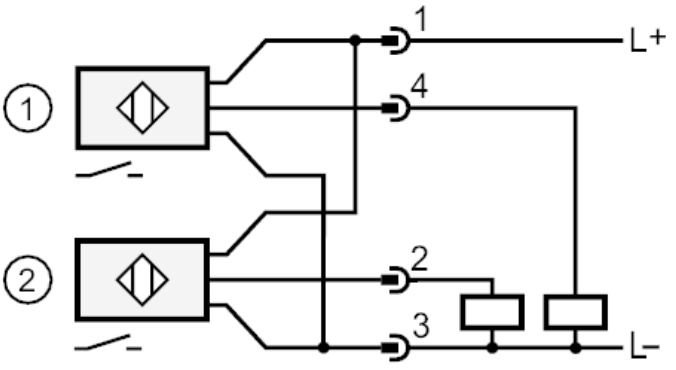

1	Sensor 1
2	Sensor 2