E30152

Einschweißadapter für Prozesssensoren

ADAPT M12-WELDING 3A ACCESSORY

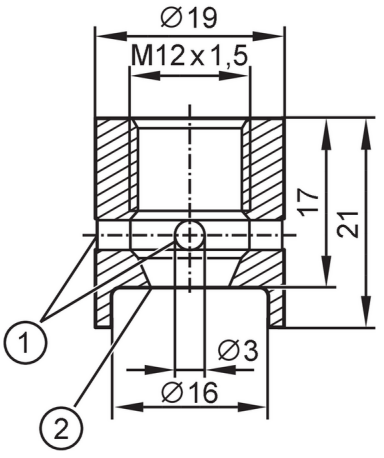

1 Leckagebohrung
1 Dichtkante

EC 1935/2004 EHEDG Certified FCM FCM JP FDA

Einsatzbereich			
Ausführung		mit Leckagebohrung	
Mediumtemperatur	[°C]	< 250	
Druckfestigkeit		100 bar	10 MPa
Zulassungen / Prüfungen			
Druckgeräterichtlinie		Eine mögliche Einstufung nach DGRL ist anwendungsspezifisch und vom Anwender / Betreiber durchzuführen.	
Sicherheitshinweise		Die Verträglichkeit zwischen Medium und Produktwerkstoff muss in allen Applikationen geprüft werden.	
Mechanische Daten			
Gewicht	[g]	32,35	
Werkstoffe in Kontakt mit dem Medium		1.4404 (Edelstahl / 316L)	
Anzugsdrehmoment	[Nm]	5...20	
Sensorikanschluss		M12 x 1,5 Dichtkonus	
Prozessanschluss		Einschweißadapter Ø 19 mm	
Bemerkungen			
Verpackungseinheit		1 Stück	