E20823

Lichtwellenleiter Einweglichtschranke

FE-50-V-V-M5/16

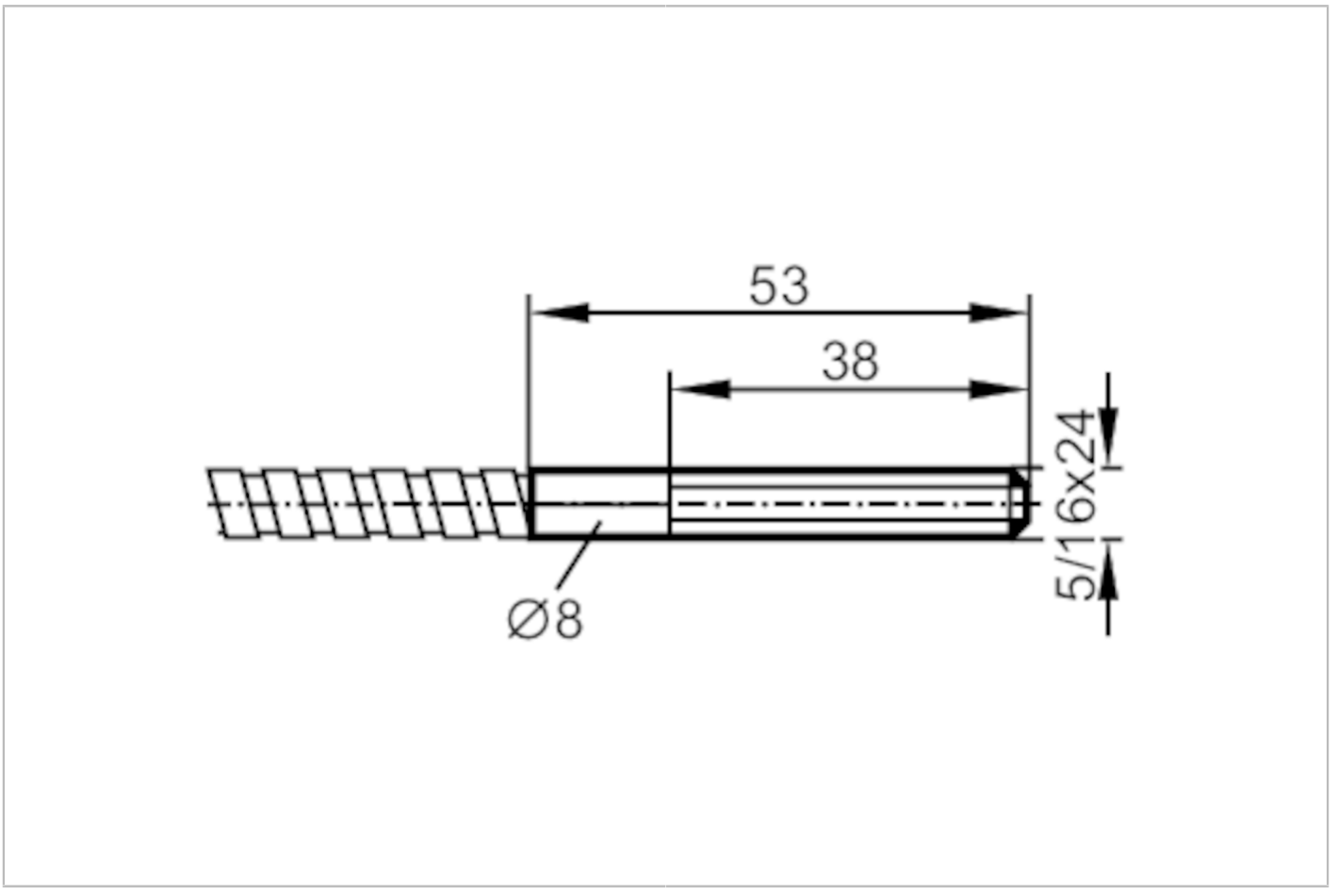

Einsatzbereich		
Funktionsprinzip		Einweglichtschranke
Erfassungsbereich		
Reichweite mit Fiberoptikverstärker Typ		OBF; ODF; OMF
OBF		
Reichweite Fiberoptik	[mm]	1000
ODF		
Reichweite Fiberoptik	[mm]	4
OMF		
Reichweite Fiberoptik	[mm]	800
Umgebungsbedingungen		
Umgebungstemperatur	[°C]	-58...315
Mechanische Daten		
Gewicht	[g]	197
Ausführung Tastkopf		gerade
Tastkopfgewinde		5/16 x 24
Tastkopfdurchmesser	[mm]	8
Tastkopflänge	[mm]	53
Gesamtlänge	[mm]	900

E20823

Lichtwellenleiter Einweglichtschranke

FE-50-V-V-M5/16

Minimaler Biegeradius	[mm]	19
Faseranordnung		◉
Lichtleitfaser-Werkstoff		Glas
Lichtleiterkopf-Werkstoff		1.4305 (Edelstahl / 303)
Lichtleitermantel-Werkstoff		1.4305 (Edelstahl / 303)
Zubehör		
Lieferumfang		Sechskantmuttern: 4 x M8
		Klemmringe: 2
		O-Ringe: 2
Bemerkungen		
Verpackungseinheit		1 Stück