IFS206

Induktivni sensor

IFB3004BAPKG/US-104

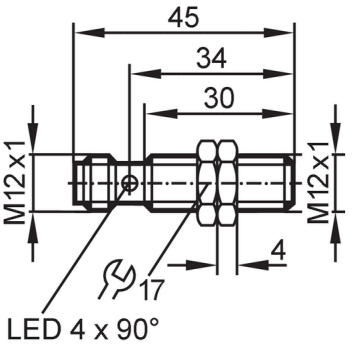

Značajke proizvoda		
Električna izvedba		PNP
Izlazna funkcija		normalno zatvoreno
Razmak prekapčanja	[mm]	4
Kućište		Tip navoja
Dimenzije	[mm]	M12 x 1 / L = 45
Primjena		
Posebno svojstvo		Pozlaćeni kontakti; Povećano osjetilno područje
Primjena		Za industrijske primjene / tvorničku automatizaciju
Električni podaci		
Radni napon	[V]	10...30 DC
Potrošnja struje	[mA]	< 10
Zaštitna klasa		II
Zaštita od obrnutog polariteta		da
Izlazi		
Električna izvedba		PNP
Izlazna funkcija		normalno zatvoreno
Maks. naponski pad izlaza prekapčanja DC	[V]	2,5
Trajna snaga struje izlaza prekapčanja DC	[mA]	100
Frekvencija prekapčanja DC	[Hz]	700
Zaštita od kratkog spoja		da
Zaštita od preopterećenja		da
Domet nadzora		
Razmak prekapčanja	[mm]	4
Stvarno osjetilno područje Sr	[mm]	4 ± 10 %
Radni razmak	[mm]	0...3,24
Povećano osjetilno područje		da
Točnost / odstupanja		
Čimbenik ispravka		Čelik: 1 / Plemeniti čelik: 0,7 / Mjed: 0,5 / Aluminij: 0,4 / Bakar: 0,3
Histereza	[% od Sr]	3...15

IFS206

Induktivni sensor

IFB3004BAPKG/US-104

Drift sklopne točke	[% od Sr]	-10...10	
Radni uvjeti			
Temperatura okoline	[°C]	-25...70	
Zaštita		IP 67	
Testovi / odobrenja			
EMC		EN 61000-4-2 ESD	4 kV CD / 8 kV AD
		EN 61000-4-3 HF zračeno	10 V/m
		EN 61000-4-4 Burst	2 kV
		EN 61000-4-6 visokofrekventna provodljivost	10 V
		EN 55011	Razred B
MTTF	[godina]	1134	
Uključen ugrađeni softver		ne	
Odobrenje UL-a		Ta	0...40 °C
		Enclosure type	Type 1
		Napajanje napona	Limited Voltage/Current
		Broj odobrenja UL	A001
		Broj datoteke UL	E174191
Mehanički podaci			
Težina	[g]	26	
Kućište		Tip navoja	
Način ugradnje		izravno ugradivo	
Dimenzije	[mm]	M12 x 1 / L = 45	
Oznaka navoja		M12 x 1	
Materijali		kućište: Mjed presvučeno bijelom broncom; prednja strana senzora: PBT Narančasto; prozor LED: PEI; zaporne matice: Mjed presvučeno bijelom broncom	
Prikazi / radni elementi			
Prikaz		Status prekapčanja	4 x LED, Žuto
Dodatna oprema			
Isporuka obuhvata		zaporne matice: 2	
Opaske			
Količina pakiranja		1 kom.	

Električni priključak - utikač

Poveznik: 1 x M12; kodiranje: A; Kontakti: 3, pozlaćeno



IFS206

Induktivni sensor

IFB3004BAPKG/US-104

Priključak

