RM8003

Absoluter Multiturn-Drehgeber mit Hohlwelle

RMS4096-S24/L2U

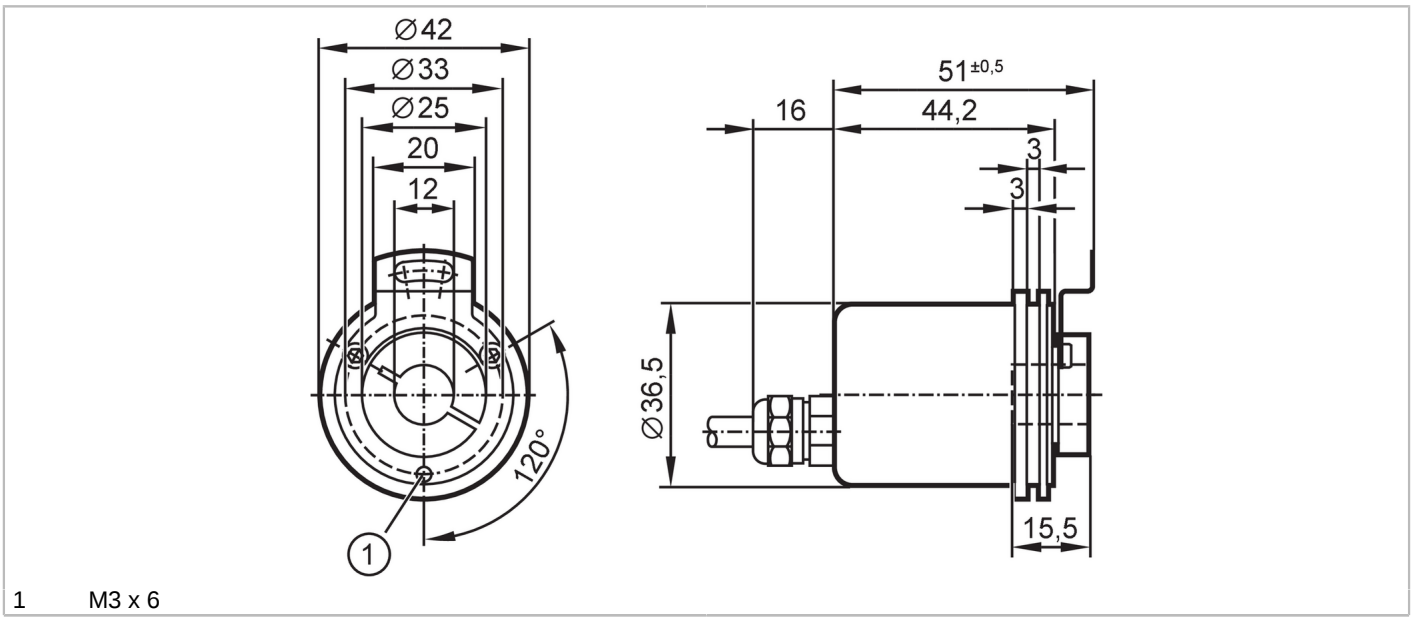

1 M3 x 6

Produktmerkmale		
Auflösung		4096 Striche; 4096 Umdrehungen; 24 Bit
Kommunikationsschnittstelle		SSI-Datenschnittstelle
Wellenausführung		einseitig offene Hohlwelle
Wellendurchmesser	[mm]	12
Einsatzbereich		
Funktionsprinzip		Absolut
Umdrehungstyp		Multiturn
Elektrische Daten		
Betriebsspannung	[V]	4,5...30 DC
Stromaufnahme	[mA]	< 30
Eingänge		
Eingänge		Drehrichtungsumkehr; Nullsetzung
Ausgänge		
Codeart		Gray-Code; (steigende Codewerte bei Rechtsdrehung (auf die Welle gesehen))
Codesignal		Takteingang; TTL-kompatible Signale; Takt und Takt (inv.) aus Treibern nach RS 422; Datenausgang; synchron-seriell; TTL-kompatible Signale, Daten und Daten (inv.)
Mess-/Einstellbereich		
Auflösung		4096 Striche; 4096 Umdrehungen; 24 Bit
Schnittstellen		
Kommunikationsschnittstelle		SSI-Datenschnittstelle
Umgebungsbedingungen		
Umgebungstemperatur	[°C]	-40...85
Max. zulässige relative Luftfeuchtigkeit	[%]	98
Schutzart		IP 65; (Gehäuseseitig: IP 65; Wellenseitig: IP 64)

RM8003

Absoluter Multiturn-Drehgeber mit Hohlwelle

RMS4096-S24/L2U

Zulassungen / Prüfungen		
Schockfestigkeit		< 300 g (6 ms)
Vibrationsfestigkeit		30 g (10...1000 Hz)
MTTF	[Jahre]	350

Mechanische Daten		
Gewicht	[g]	336,5
Gehäuse		Zylindrisch
Abmessungen	[mm]	Ø 36,5 / L = 67
Werkstoffe		Flansch: Aluminium; Gehäuse: Stahl pulverbeschichtet
Max. Drehzahl mechanisch	[U/min]	12000
Max. Anfangsdrehmoment	[Nm]	0,03
Bezugstemperatur Drehmoment	[°C]	25
Wellenausführung		einseitig offene Hohlwelle
Wellendurchmesser	[mm]	12
Wellenwerkstoff		Stahl
Max. Wellenbelastung axial am Wellenende	[N]	40
Max. Wellenbelastung radial am Wellenende	[N]	110
Befestigungsflansch		Ø 36.5 mm

Bemerkungen	
Bemerkungen	Nicht verwendete Adern / Pins (n.c.) dürfen nicht belegt werden!
Verpackungseinheit	1 Stück

Elektrischer Anschluss

Kabel: 2 m, PUR; Max. Leitungslänge: 100 m; axial

weiß	Sensor 0 V
braun	Sensor Ub
grün	Takt
gelb	Takt (inv.)
grau	Daten
rosa	Daten (inv.)
blau	Nullsetzung
rot	Drehrichtungsumkehr
Schirm	Gehäuse

Diagramme und Kurven

Impulsdiagramm

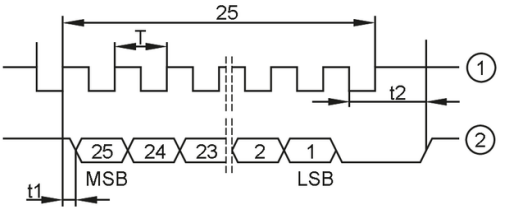

1 Takt

2 Daten