MK5804

Zylindersensor mit IO-Link

MKC3028BFRKG/H/IO/6,0M/ZH

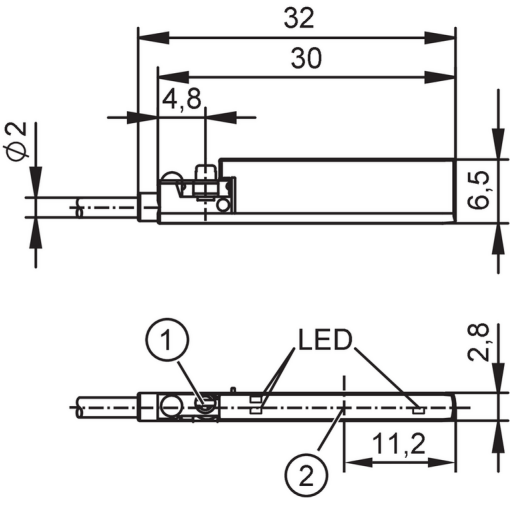

1 Befestigungselement
2 aktive Fläche

Produktmerkmale		
Elektrische Ausführung		PNP/NPN; (parametrierbar)
Ausgangsfunktion		Schließer / Öffner; (parametrierbar)
Kommunikationsschnittstelle		IO-Link
Einsatzbereich		
Arbeitsprinzip		Hallsensor; (3D-Funktion)
Elektrische Daten		
Betriebsspannung	[V]	10...30 DC; ("supply class 2" gemäß cULus)
Stromaufnahme	[mA]	< 20
Schutzklasse		III
Verpolungsschutz		ja
Max. Bereitschaftsverzögerungszeit	[ms]	300
Ein-/Ausgänge		
Anzahl der Ein- und Ausgänge		Anzahl der digitalen Ausgänge: 1
Ausgänge		
Ausgangssignal		Schaltsignal; IO-Link
Elektrische Ausführung		PNP/NPN; (parametrierbar)
Anzahl der digitalen Ausgänge		1
Ausgangsfunktion		Schließer / Öffner; (parametrierbar)
Max. Spannungsabfall Schaltausgang DC	[V]	2,5
Max. Reststrom	[mA]	0,5
Dauerhafte Strombelastbarkeit des Schaltausgangs DC	[mA]	100
Schaltfrequenz DC	[Hz]	200

MK5804

Zylindersensor mit IO-Link

MKC3028BFRKG/H/IO/6,0M/ZH

Ausführung Kurzschlussschutz		getaktet	
Kurzschlussfest		ja	
Überlastfest		ja	
Erfassungsbereich			
Messbereich	[mm]	50; (applikationsabhängig)	
Min. Feldstärke	[mT]	1	
Genauigkeit / Abweichungen			
Hysterese	[mm]	1,25; (parametrierbar)	
Reproduzierbarkeit	[mm]	< 0,2	
Linearitätsfehler IO-Link	[%]	< 5	
Auflösung	[mm]	0,01; (applikationsabhängig)	
Software / Programmierung			
Parametriermöglichkeiten		Schaltpunkte; Zählerfunktion; Diagnosefunktion	
Schnittstellen			
Kommunikationsschnittstelle		IO-Link	
Übertragungstyp		COM2 (38,4 kBaud)	
IO-Link Revision		1.1.3	
SDCI-Norm		IEC 61131-9 CDV	
Profile		Smart Sensor - SSP 4.1.1	Measuring and Switching Sensor, 1 channel
		Common - I&D	Identification and Diagnosis
		Extension	Object detection, switches when value falls below the setpoint
		Function	Locator
		Function	ProductURI
SIO-Mode		ja	
Benötigte Masterportklasse		A	
Min. Prozesszykluszeit	[ms]	5	
Unterstützte DeviceIDs		**Betriebsart**	**DeviceID**
		default	1612
Umgebungsbedingungen			
Umgebungstemperatur	[°C]	-25...85	
Schutzart		IP 65; IP 67	
Zulassungen / Prüfungen			
EMV		EN 61000-4-2	- CD / 8 kV AD
		EN 61000-4-3	10 V/m
		EN 61000-4-4	2 kV
		EN 61000-4-6	10 V
		EN 55011	Klasse B
Schlagfestigkeit		EN 60068-2-75 Ehc	1 J
Schwingfestigkeit		EN 60068-2-6 Fc	20 g (10...3000 Hz) / 50 Frequenzzyklen, 1 Oktave/Minute, in 3 Achsen
Schockfestigkeit		EN 60068-2-27 Ea	30 g 11 ms Halbsinus; je 3 Schocks in jede Richtung der 3 Koordinatenachsen
MTTF	[Jahre]	1362	

MK5804

Zylindersensor mit IO-Link

MKC3028BFRKG/H/IO/6,0M/ZH

UL-Zulassung		Ta	-25...75 °C
		Enclosure type	Type 1
		Spannungsversorgung	Class 2
		Zulassungsnummer UL	C020
		File Nummer UL	E174191

Mechanische Daten

Gewicht	[g]	45,75
Einbauart		bündig einbaubar
Montageart		Befestigungsexzenter mit Kopf für Schlitzschraubendreher
Zylinderbauform		C-Nut-Zylinder
Werkstoffe		Gehäuse: PA; Befestigungsexzenter: Edelstahl

Anzeigen / Bedienelemente

Anzeige	Schaltzustand	2 x LED, gelb SSC1.1 SSC1.2
	Betrieb	1x LED, grün

Bemerkungen

Verpackungseinheit	1 Stück

Elektrischer Anschluss

Kabel: 6 m, Ø 2 mm; 3 x 0,08 mm²

Anschluss

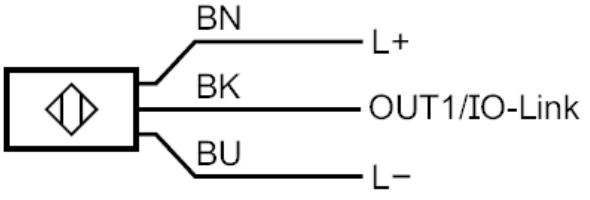

BK: OUT / IO-Link
Adernfarben :
BK = schwarz
BN = braun
BU = blau