PQC822

Drucksensor für die Pneumatik

PQ-010-KHR18-MFPKG/US/

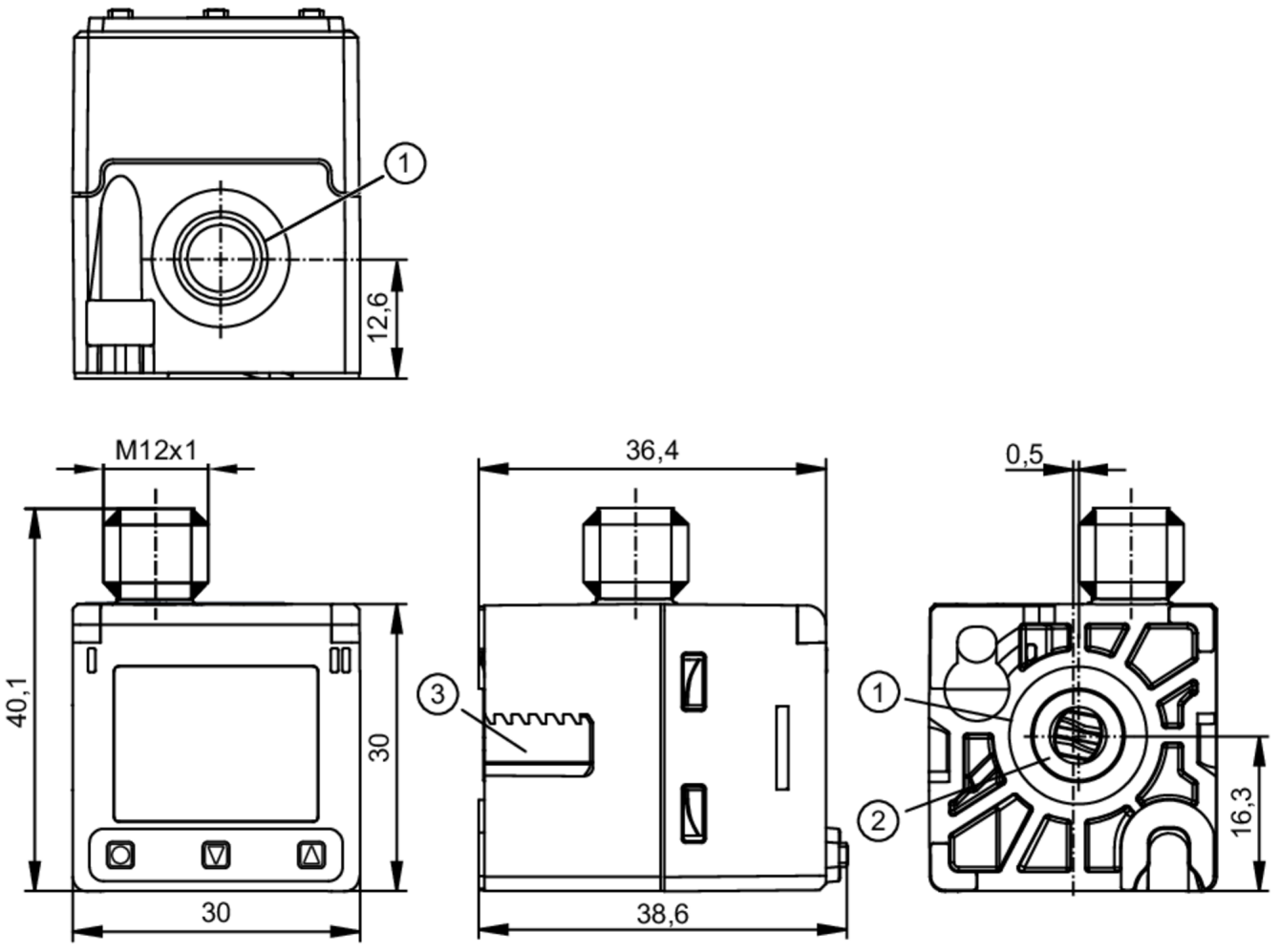

1 Hauptdruckanschluss G 1/8 Anzugsdrehmoment < 8 Nm Einschraubtiefe < 6,8 mm
2 hinterer Anschluss im Auslieferungszustand mit Blindstopfen verschlossen
3 Befestigung der Halteklammer für Panelmontage

Produktmerkmale			
Anzahl der Ein- und Ausgänge	Anzahl der digitalen Ausgänge: 1; Anzahl der analogen Ausgänge: 1		
Messbereich	-1...10 bar	-14,5...145 psi	-0,1...1 MPa
Prozessanschluss	Gewindeanschluss G 1/8 Innengewinde (2x)		
Einsatzbereich			
Besondere Eigenschaft	Vergoldete Kontakte		
Applikation	für den industriellen Einsatz		
Medien	Druckluft; Stickstoff (N2)		
Bedingt verwendbar für	andere Medien auf Anfrage		
Mediumtemperatur	0...60 °C	32...140 °F	
Min. Berstdruck	20 bar	290 psi	2 MPa
Druckfestigkeit	15 bar	220 psi	1,5 MPa
Vakuumfestigkeit	-1000 mbar	-14,5 psi	-0,1 MPa
Druckart	Relativdruck; Vakuum		

PQC822

Drucksensor für die Pneumatik

PQ-010-KHR18-MFPKG/US/

Elektrische Daten				
Betriebsspannung	[V]	18...30 DC		
Stromaufnahme	[mA]	< 30		
Min. Isolationswiderstand	[MΩ]	100; (500 V DC)		
Schutzklasse		III		
Verpolungsschutz		ja		
Bereitschaftsverzögerungszeit	[s]	0,3		
Watchdog integriert		ja		
Ein-/Ausgänge				
Anzahl der Ein- und Ausgänge		Anzahl der digitalen Ausgänge: 1; Anzahl der analogen Ausgänge: 1		
Ausgänge				
Gesamtzahl Ausgänge		2		
Ausgangssignal		Schaltsignal; Analogsignal; IO-Link; (konfigurierbar)		
Elektrische Ausführung		PNP/NPN; (konfigurierbar)		
Anzahl der digitalen Ausgänge		1		
Ausgangsfunktion		Schließer / Öffner; (parametrierbar)		
Max. Spannungsabfall Schaltausgang DC	[V]	2,5		
Dauerhafte Strombelastbarkeit des Schaltausgangs DC	[mA]	100		
Schaltfrequenz DC	[Hz]	< 170		
Anzahl der analogen Ausgänge		1		
Analogausgang Strom	[mA]	4...20, invertierbar; (skalierbar)		
Max. Bürde	[Ω]	500		
Analogausgang Spannung	[V]	0...10 / 1...5, invertierbar; (skalierbar)		
Min. Lastwiderstand	[Ω]	2000		
Kurzschlussschutz		ja		
Ausführung Kurzschlussschutz		getaktet		
Überlastfest		ja		
Mess-/Einstellbereich				
Messbereich		-1...10 bar	-14,5...145 psi	-0,1...1 MPa
Schaltpunkt SP		-1...10 bar	-14,5...145 psi	-0,1...1 MPa
Analogstartpunkt		-1...8 bar	-14,5...116 psi	-0,1...0,8 MPa
Analogendpunkt		1...10 bar	14,5...145 psi	0,1...1 MPa
In Schritten von		0,01 bar	0,1 psi	0,001 MPa
Genauigkeit / Abweichungen				
Schaltpunktgenauigkeit [% der Spanne]		< ± 0,5; (Turn down 1:1)		
Wiederholgenauigkeit [% der Spanne]		< ± 0,1; (bei Temperaturschwankungen < 10 K: Turn down 1:1)		
Kennlinienabweichung [% der Spanne]		< ± 0,5; (Turn down 1:1; einschließlich Linearität, Hysterese und Wiederholgenauigkeit)		

PQC822

Drucksensor für die Pneumatik

PQ-010-KHR18-MFPKG/US/

Linearitätsabweichung [% der Spanne]	< ± 0,5 % (Grenzpunkteinstellung nach DIN EN IEC 62828-1) Turn down 1:1	
Hystereseabweichung [% der Spanne]	< ± 0,25; (Turn down 1:1)	
Langzeitstabilität [% der Spanne]	< ± 0,1; (Turn down 1:1; pro Jahr)	
Temperaturkoeffizient Nullpunkt [% der Spanne / 10 K]	0,2; (Turn down 1:1)	
Temperaturkoeffizient Spanne [% der Spanne / 10 K]	0,2; (Turn down 1:1)	

Reaktionszeiten

Reaktionszeit [ms]	6	
Dämpfung Prozesswert dAP [s]	0...4	
Dämpfung Analogausgang dAA [s]	0...99,99	

Software / Programmierung

Parametriermöglichkeiten	Display drehbar / abschaltbar; Analogausgang umschaltbar und skalierbar; Teach-Funktion; Simulationsfunktion; Diagnosefunktion	

Schnittstellen

Kommunikationsschnittstelle	IO-Link	
Übertragungstyp	COM3 (230,4 kBaud)	
IO-Link Revision	1.1.3	
SDCI-Norm	IEC 61131-9: 2019-06	
Profile	Smart Sensor - SSP 4.1.1	Measuring and Switching Sensor, 1 channel
	BLOB	Binary Large Object transfer
	Common - I&D	Identification and Diagnosis
	Extension	Quantity detection, switches when value exceeds the setpoint
	Function	Locator
	Function	ProductURI
SIO-Mode	ja	
Benötigte Masterportklasse	A	
Prozessdaten analog	1	
Prozessdaten binär	2	
Min. Prozesszykluszeit [ms]	0,6	
IO-Link-Auflösung Druck [bar]	0,001	
IO-Link Prozessdaten (zyklisch)	**Funktion**	**Bitlänge**
	Druck	16
	Gerätestatus	4
	SSC1.1	1
	SSC1.2	1
IO-Link Funktionen (azyklisch)	Anwendungsspezifische Markierung; interne Temperatur; Mediumtemperatur	
Unterstützte DeviceIDs	**Betriebsart**	**DeviceID**
	default	1728

PQC822

Drucksensor für die Pneumatik

PQ-010-KHR18-MFPKG/US/

Umgebungsbedingungen			
Umgebungstemperatur		0...60 °C	32...140 °F
Lagertemperatur		-25...85 °C	-13...185 °F
Schutzart		IP 65	
Zulassungen / Prüfungen			
EMV		DIN EN 61326-1	
Schockfestigkeit		DIN EN 60068-2-27	50 g (11 ms)
Vibrationsfestigkeit		DIN EN 60068-2-6	20 g (10...2000 Hz)
UL-Zulassung		Zulassungsnummer UL	J068
		File Nummer UL	E174189
Druckgeräterichtlinie		Gute Ingenieurpraxis; verwendbar für stabile Gase der Fluidgruppe 2	
Mechanische Daten			
Gewicht	[g]	55	
Gehäuse		Quaderförmig	
Abmessungen	[mm]	37,7 x 30 x 38,6	
Werkstoffe		PBT; PC; TPE; NBR; FKM; Messing; Silizium (beschichtet)	
Werkstoffe in Kontakt mit dem Medium		PBT; FKM; Messing; Silizium (beschichtet)	
Min. Druckzyklen		50 Millionen	
Prozessanschluss		Gewindeanschluss G 1/8 Innengewinde (2x)	
Anzeigen / Bedienelemente			
Anzeige		Display 1"	128 x 96 Pixel
		Schaltzustand	1 x LED, gelb
Anzeigeeinheit		bar; MPa; psi; mmHg; inHg; kgf/cm²	
Zubehör			
Lieferumfang		Zylinderschraube: 2 x (M3 x 8 mm)	
Bemerkungen			
Verpackungseinheit		1 Stück	

Elektrischer Anschluss - Stecker

Steckverbindung: 1 x M12; Codierung: A; Kontakte: 4, vergoldet



Anschluss

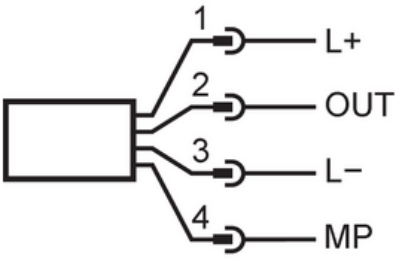

1	L+	
2	OUT	AO
3	L-	
4	MP	DO, IO-Link

AO: Analogausgang; DO: Digitalausgang; MP: Multifunktionsanschluss

PQC822

Drucksensor für die Pneumatik

PQ-010-KHR18-MFPKG/US/

Diagramme und Kurven

Bohrbild

