ZB0863

Ethernet Kamera für mobile Arbeitsmaschinen

O2MXOOKG/E3/GM/120

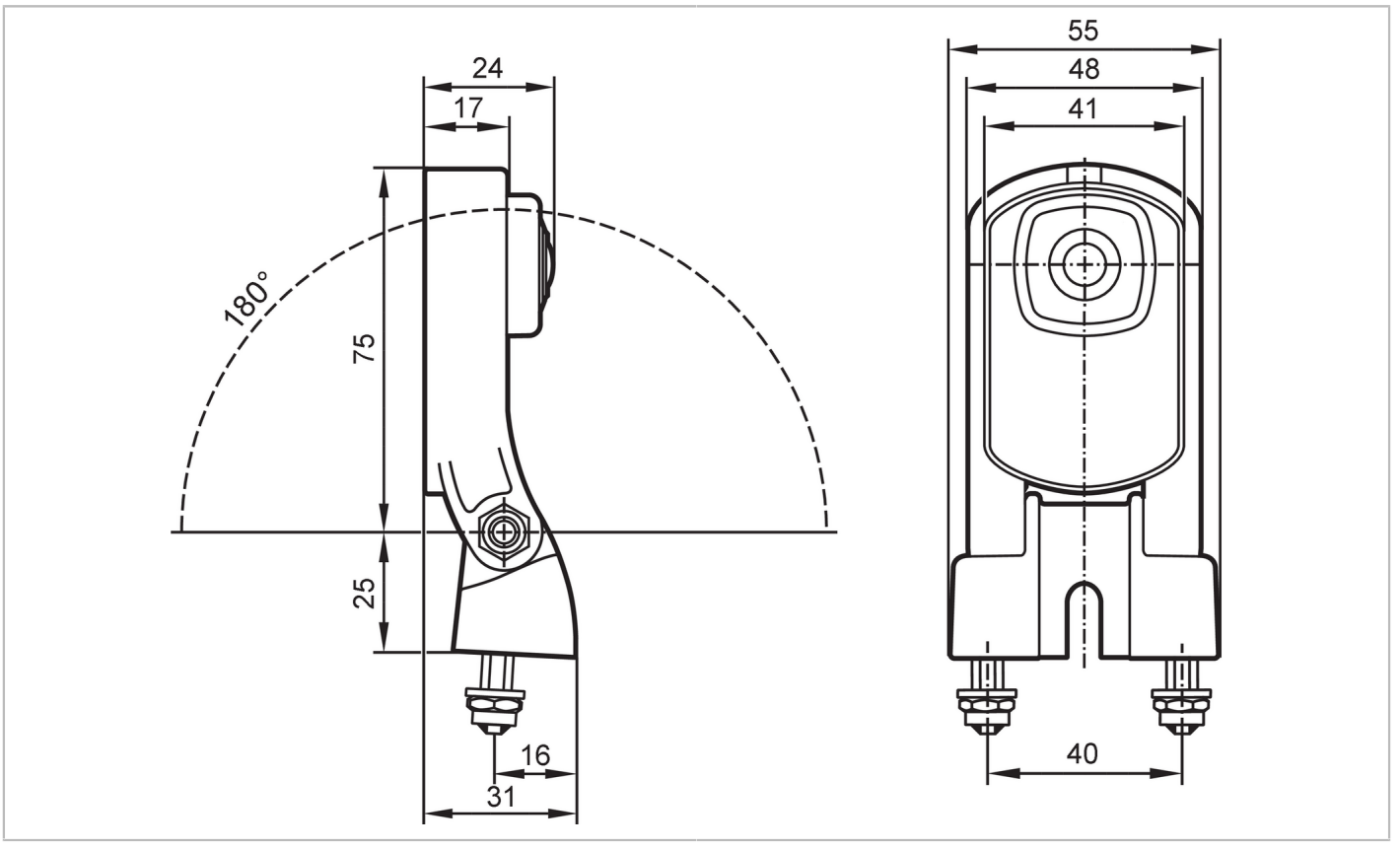

Produktmerkmale		
Öffnungswinkel	[°]	120 x 91
Elektrische Daten		
Betriebsspannung	[V]	9...30 DC
Leistungsaufnahme	[W]	2
Überspannungsschutz		ja; (bis 80 VDC)
Bildsensor		Hochauflösend 1/3” CMOS rolling shutter, 1280H x 960V
Ausgänge		
Video-Ausgang		PAL: 720p SDR: 60 fps, 960p SDR: 45 fps, 720p HDR: 56 fps, 960p HDR: 43 fps
Erfassungsbereich		
Öffnungswinkel	[°]	120 x 91
Schnittstellen		
Anzahl der Ethernet-Schnittstellen		1
Protokoll		DHCPv4; static IPv4
Hinweis zum Protokoll		RTP (MJPEG RFC2435 and h.264 RFC6184) over UDP
		ISO17215-2014
		IEEE1722 (AVB)
		ARP

ZB0863

Ethernet Kamera für mobile Arbeitsmaschinen

O2MXOOKG/E3/GM/120

Umgebungsbedingungen			
Umgebungstemperatur	[°C]	-40...85	
Lagertemperatur	[°C]	40...125	
Schutzart		IP 67; IP 69K	
Chemische Medien		DIN12116	säurebeständig Klasse 2-3
Zulassungen / Prüfungen			
EMV		DIN EN 61000-6-4	industrielle Umgebung
		DIN EN 61000-6-2	industrielle Umgebung
Salzsprühnebeltest		IEC 60068-2-52	
Mechanische Daten			
Gewicht	[g]	332,45	
Minimaler Biegeradius	[mm]	50; (Kabel)	
Werkstoffe		Gehäuse: Aluminium schwarz eloxiert; Optik: Floatglas chemisch gehärtet	
Bemerkungen			
Verpackungseinheit		1 Stück	

Elektrischer Anschluss - Ethernet

Steckverbindung: 1 x M12; Codierung: D; Kontakte: 4

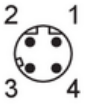

1 TD +
2 RD +
3 TD -
4 RD -

Elektrischer Anschluss - Spannungsversorgung

Steckverbindung: 1 x M12; Codierung: A; Kontakte: 4



1 Power
2 NC
3 0 V
4 NC