EC0465

Anschlussmaterial zur Spannungsversorgung

BasicContact-Set/for CR0431

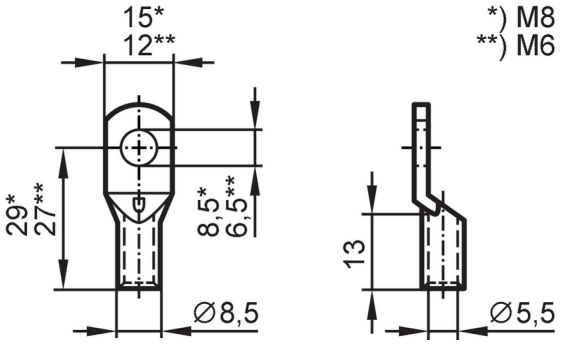

Einsatzbereich		
Ausführung		für BasicController Relay CR0431
Applikation		Industrielle Anwendungen / Fabrikautomation; Einsatz in mobilen und rauen Anwendungen
Mechanische Daten		
Gewicht	[g]	32,9
Zubehör		
Lieferumfang		Rohrkabelschuhe: 1 x (M8, 16 mm²)
		Rohrkabelschuhe: 1 x (M6, 16 mm²)
		Schutzhülsen: 1 x (M6 x 10 mm)
		Sechskantmuttern: 1 x M8
		Sechskantmuttern: 1 x M6
		Schutzkappen: 1 x M8
		Schutzkappen: 1 x M6
		Unterlegscheiben: 1 x (Ø 6,4 mm)
		Unterlegscheiben: 1 x (Ø 8,4 mm)
Bemerkungen		
Verpackungseinheit		1 Stück
Elektrischer Anschluss		
Anschlussklemmen:		