IG6614

Induktiver Hochtemperatursensor

IGA3005ZBPKG/5M/SH

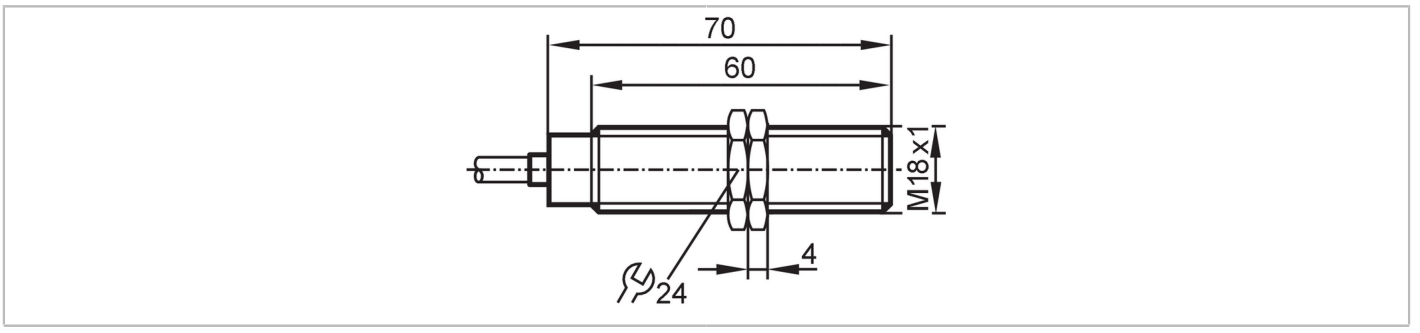

Produktmerkmale		
Elektrische Ausführung		PNP
Ausgangsfunktion		Schließer
Schaltabstand	[mm]	5
Gehäuse		Gewindebauform
Abmessungen	[mm]	M18 x 1 / L = 70
Einsatzbereich		
Applikation		Anwendungen im Hochtemperaturbereich
Elektrische Daten		
Betriebsspannung	[V]	10...35 DC
Stromaufnahme	[mA]	< 15
Schutzklasse		III
Verpolungsschutz		ja
Ausgänge		
Elektrische Ausführung		PNP
Ausgangsfunktion		Schließer
Max. Spannungsabfall Schaltausgang DC	[V]	2
Max. Reststrom	[mA]	0,5
Dauerhafte Strombelastbarkeit des Schaltausgangs DC	[mA]	150
Schaltfrequenz DC	[Hz]	400
Kurzschlussfest		ja
Überlastfest		ja
Erfassungsbereich		
Schaltabstand	[mm]	5
Arbeitsabstand	[mm]	0...4,1
Genauigkeit / Abweichungen		
Korrekturfaktor		Edelstahl: 0,6 / Messing: 0,3 / Aluminium: 0,2 / Kupfer: 0,1
Hysterese	[% von Sr]	3...15
Schaltpunktdrift	[% von Sr]	-15...15
Umgebungsbedingungen		
Umgebungstemperatur	[°C]	0...180

IG6614

Induktiver Hochtemperatursensor

IGA3005ZBPKG/5M/SH

Schutzart		IP 65	
Zulassungen / Prüfungen			
EMV		EN 61000-4-2 ESD	2 kV CD / 4 kV AD
		EN 61000-4-3 HF gestrahlt	3 V/m
		EN 61000-4-4 Burst	2 kV
		EN 61000-4-6 HF leitungsgebunden	3 V
MTTF	[Jahre]	682	
Mechanische Daten			
Gewicht	[g]	263	
Gehäuse		Gewindebauform	
Einbauart		bündig einbaubar	
Abmessungen	[mm]	M18 x 1 / L = 70	
Gewindebezeichnung		M18 x 1	
Werkstoffe		Gewindehülse: Edelstahl; aktive Fläche: LCP	
Zubehör			
Lieferumfang		Befestigungsmuttern: 2	
Bemerkungen			
Verpackungseinheit		1 Stück	
Elektrischer Anschluss			

Kabel: 5 m, Silikon, Ø 5 mm; hochflexibel; 3 x 0,22 mm²

Anschluss

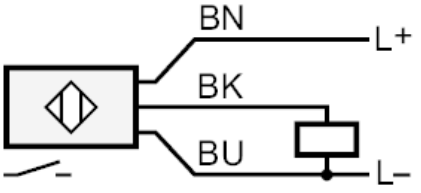

	Adernfarben :
BK =	schwarz
BN =	braun
BU =	blau