DTE102

RFID-Auswerteeinheit LF/HF

DTELF/HFABRWEIUS00

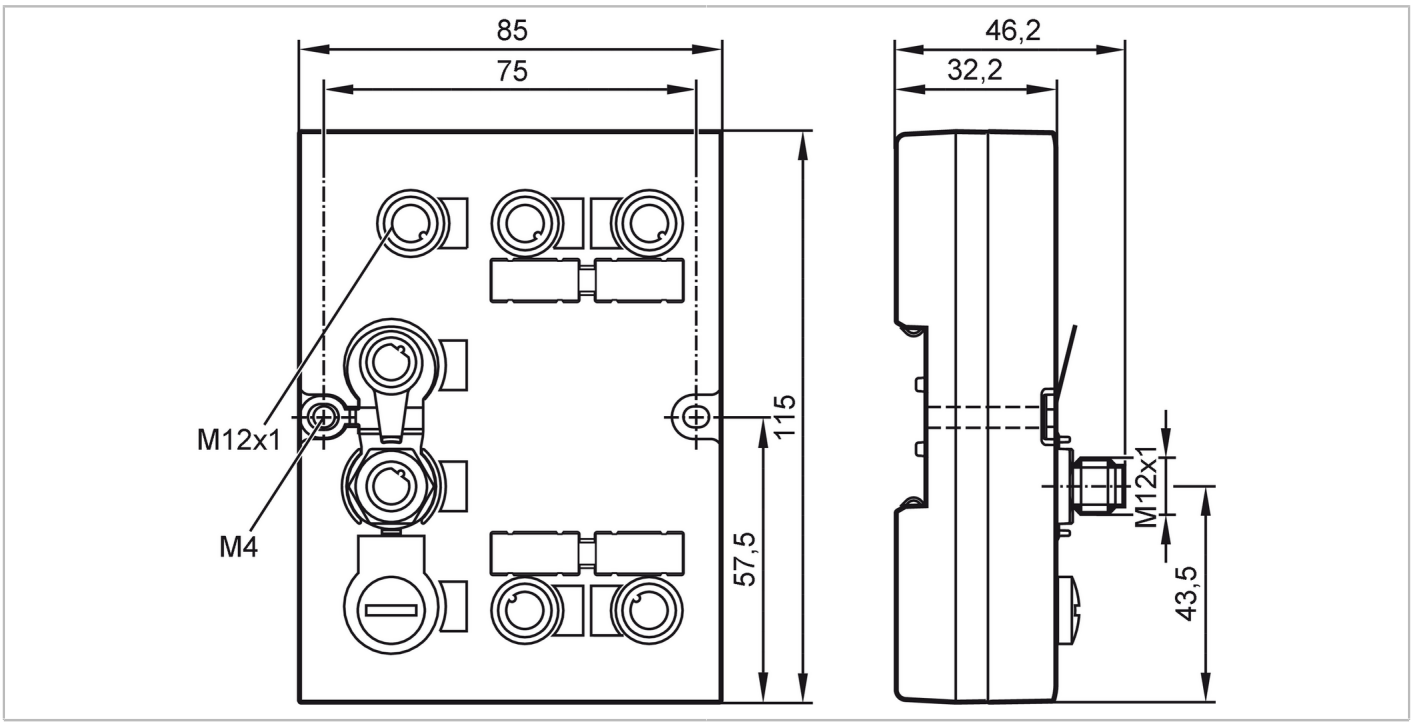

Einsatzbereich		
Applikation		für bis zu 4 Schreib-/Leseköpfe Typ ANT4xx/ANT5xx/ANT600
Elektrische Daten		
Betriebsspannung	[V]	18...30 DC
Stromaufnahme	[mA]	< 3000
Ein-/Ausgänge		
Anzahl der Ein- und Ausgänge		Anzahl der digitalen Ausgänge: 4
Ausgänge		
Anzahl der digitalen Ausgänge		4
Strombelastbarkeit je Ausgang	[mA]	500; (IO 1,2; IO 3,4: 1000 mA)
Schnittstellen		
Kommunikationsschnittstelle		Ethernet
Werkseinstellungen		IP-Adresse: 192.168.0.79
		Subnetzmaske: 255.255.255.0
		Gateway IP-Adresse: 192.168.0.100
Ethernet - EtherNet/IP		
Protokoll		EtherNet/IP
Umgebungsbedingungen		
Umgebungstemperatur	[°C]	-20...60
Lagertemperatur	[°C]	-20...85
Schutzart		IP 67

DTE102

RFID-Auswerteeinheit LF/HF

DTELF/HFABRWEIUS00

Zulassungen / Prüfungen			
Schockfestigkeit		IEC 60068-2-27	15 g 11 ms
Vibrationsfestigkeit		IEC 60028-2-6	±1.6 mm (17...18 Hz) / 2 g (10...150 Hz)
MTTF	[Jahre]	108	
Mechanische Daten			
Gewicht	[g]	388	
Gehäuse		Quaderförmig	
Montageart		Tragschienenmontage; (TH35 (EN 60715))	
Abmessungen	[mm]	115 x 85 x 46,2	
Werkstoffe		Oberteil: PA Grivory GV5H orange; Oberteil: TPE; Unterteil: GD-AlSi12	
Anzeigen / Bedienelemente			
Anzeige		Spannungsversorgung	1 x LED, grün
			1 x LED, gelb
		EtherNet/IP	2 x LED, rot / grün
		Ethernet	1 x LED, grün
			1 x LED, gelb
		Ein-/Ausgänge	1 x LED, grün
			1 x LED, gelb
Zubehör			
Lieferumfang		Verschlusskappe: M12, E73004	
Bemerkungen			
Verpackungseinheit		1 Stück	

Elektrischer Anschluss - Ethernet

Steckverbindung: 2 x M12; Codierung: D; Kontakte: 4

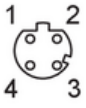

Port 1/2

1	TD+
2	RD+
3	TD-
4	RD-

Elektrischer Anschluss - Prozessanschluss

Steckverbindung: 4 x M12; Codierung: A; Kontakte: 5

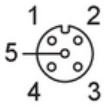

IO 1...4

1	L+
2	IN (I/Q)
3	L-
4	OUT (C/Qo); IN (C/Qi)
5	n.c.

DTE102

RFID-Auswerteeinheit LF/HF

DTELF/HFABRWEIUS00

Elektrischer Anschluss - Spannungsversorgung

Steckverbindung: 1 x M12; Codierung: A; Kontakte: 2

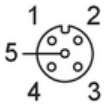

AUX	
1	24 V DC
2	n.c.
3	0 V
4	n.c.
5	n.c.