AC1421

EtherNet/IP-Gateway AS-Interface

AS-i Gateway 1Master EIP

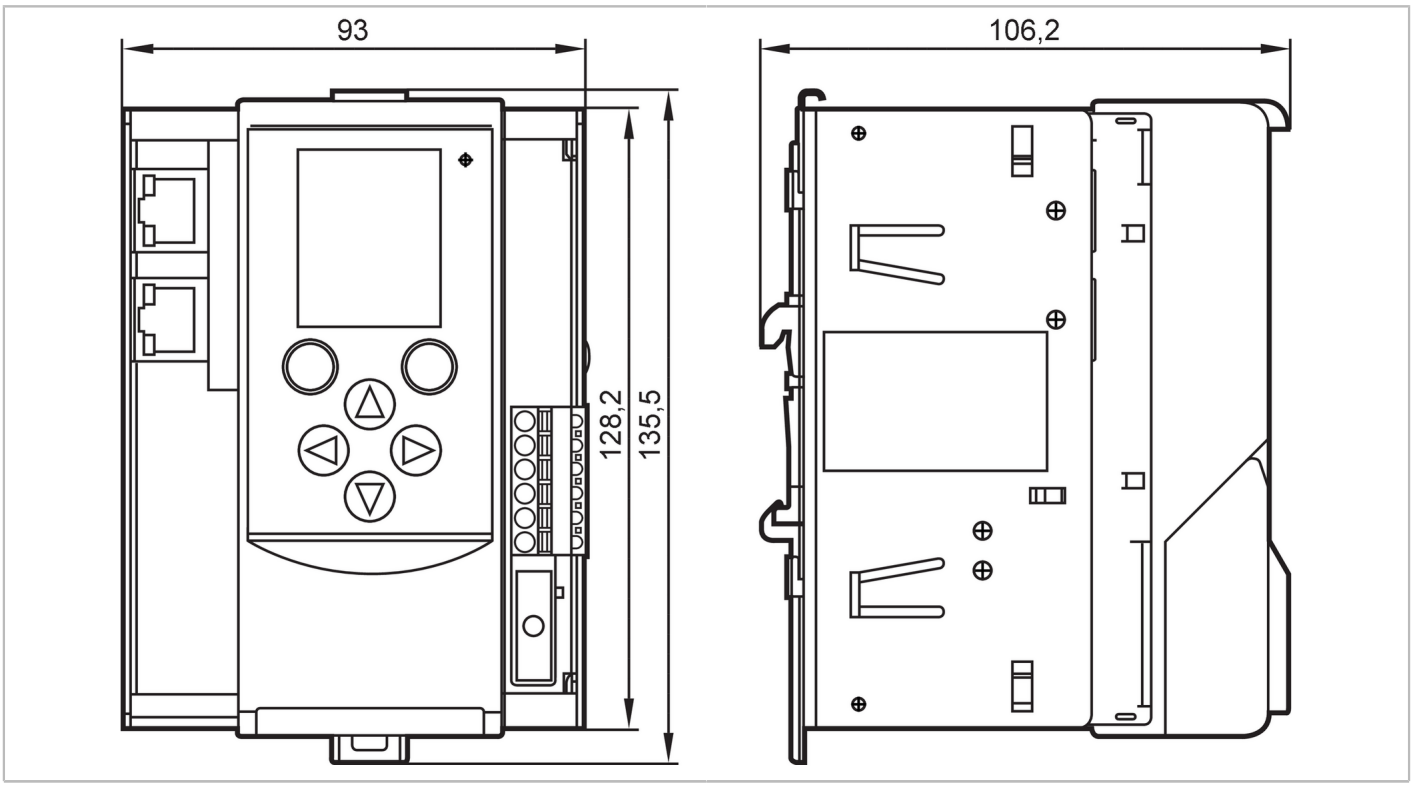

Área de aplicação		
Modelo		Invólucro para montagem de acordo com as normas DIN
Aplicação		gateway EtherNet/IP
Dados elétricos		
Tensão de operação	[V]	18...32 DC; (AUX; AS-i: 21...31,6 V DC)
Consumo de corrente	[mA]	< 500; (AUX / AS-i 1)
Consumo de corrente máx. da interface AS	[mA]	500; (em alimentação externa: 10 mA)
Número de mestres AS-i		1
Separação galvânica		sim
Saídas		
Área de tensão DC	[V]	para PELV
Interfaces		
Interface de comunicação		Ethernet
Ethernet - EtherNet/IP		
Protocolo		EtherNet/IP
Tipo utilizado		transmissão de dados
Ethernet - Modbus TCP		
Taxa de transmissão		10 MBaud; 100 MBaud
Tipo de conector		RJ45
Protocolo		Modbus TCP
Tipo utilizado		programação

AC1421

EtherNet/IP-Gateway AS-Interface

AS-i Gateway 1Master EIP

Ethernet - TCP/IP		
Taxa de transmissão		10 MBaud; 100 MBaud
Tipo de conector		RJ45
Protocolo		TCP/IP
Tipo utilizado		programação
Ethernet - UDP/IP		
Taxa de transmissão		10 MBaud; 100 MBaud
Tipo de conector		RJ45
Protocolo		UDP/IP
Tipo utilizado		programação
Condições ambientais		
Temperatura ambiente	[°C]	0...60
Temperatura de armazenamento	[°C]	-20...70
Proteção		IP 20
Certificações / testes		
MTTF	[anos]	46
Valor característico AS-i		
Versão AS-i		3.0
Perfil mestre AS-i		M4
Certificado AS-i		97303
Dados mecânicos		
Peso	[g]	136,5
Invólucro		Retangular
Tipo de montagem		montagem segundo as normas DIN; (TH35 (EN 60715))
Dimensões	[mm]	135,5 x 93 x 106,2
Materiais		alumínio revestido com pó; chapa de aço galvanizado; PC
Displays / elementos de operação		
Display	Função	1 x LED, vermelho / verde
		display LCD plenamente gráfico
Acessórios		
Material incluído		terminais
Acessório opcional		licença: "CODESYS V3", E71400
Observações		
Unidades por embalagem		1 peça

AC1421

EtherNet/IP-Gateway AS-Interface

AS-i Gateway 1Master EIP

Conexão elétrica

terminais: ...2.5 mm²
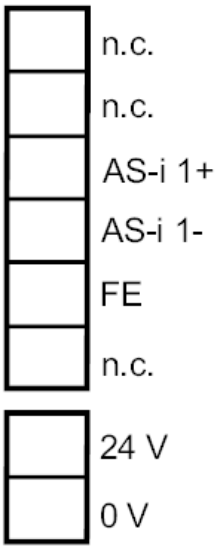
Conexão