DTE602

RFID-Kompaktgerät mit Feldbusschnittstelle

DTRHF HLRWEIUS03

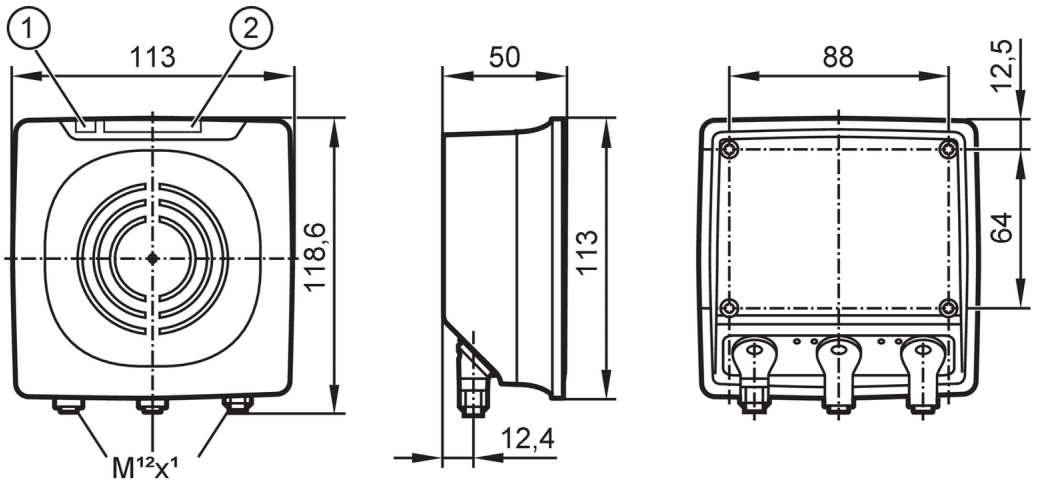

1 LED Betriebszustand
2 LED-Balkenanzeige Feldbusschnittstelle
3 Einbaugewinde M4 max. Einschraubtiefe 15mm

Einsatzbereich		
Funkzulassung für		USA; Kanada; EU/RED; Australien; China; Süd-Korea; Japan; Taiwan; Singapur; Indien; Malaysia; Vietnam; Indonesien
Hinweis zur Funkzulassung		Die Liste der Länder, die die Europäische Funkanlagenrichtlinie 2014/53/EU anwenden befindet sich unter "Downloads".
Elektrische Daten		
Betriebsspannung	[V]	19,2...28,8 DC
Stromaufnahme	[mA]	500
Schutzklasse		III
Arbeitsfrequenz	[MHz]	13,56
RFID-Standard		ISO 15693
Ein-/Ausgänge		
Anzahl der Ein- und Ausgänge		Anzahl der digitalen Ausgänge: 2
Ausgänge		
Gesamtzahl Ausgänge		2
Elektrische Ausführung		Push-Pull
Anzahl der digitalen Ausgänge		2
Max. Spannungsabfall Schaltausgang DC	[V]	2
Strombelastbarkeit je Ausgang	[mA]	100; (max.)
Kurzschlussschutz		ja
Überlastfest		ja
Erfassungsbereich		
Abstand Schreib-/Lesekopf frontal	[mm]	600
Abstand Schreib-/Lesekopf seitlich	[mm]	850

DTE602

RFID-Kompaktgerät mit Feldbusschnittstelle

DTRHF HLRWEIUS03

Hinweis zum Abstand Schreib-/Lesekopf		100%		Sendeleistung
Abstand zum ID-Tag	[mm]	50mm-TAG	:	≤ 150
		ISO-Karte	:	≤ 180

Schnittstellen		
Kommunikationsschnittstelle		Ethernet
Ethernet - EtherNet/IP		
Protokoll		EtherNet/IP
Verwendungstyp		Datenübertragung
Ethernet - TCP/IP		
Protokoll		TCP/IP
Werkseinstellungen		IP-Adresse: 192.168.0.79
		Subnetzmaske: 255.255.255.0
		Gateway IP-Adresse: 192.168.0.100
Verwendungstyp		Parametrierung; Datenübertragung
Umgebungsbedingungen		
Umgebungstemperatur	[°C]	-20...60
Lagertemperatur	[°C]	-25...80
Schutzart		IP 67

Zulassungen / Prüfungen			
Schockfestigkeit		IEC 60028-2-27	40 g (6 ms) / Dauerschock
			50 g (11 ms) / Einzelschock
Vibrationsfestigkeit		EN 60068-2-6	2 g (10...150 Hz)
MTTF	[Jahre]	130	
Mechanische Daten			
Gewicht	[g]	640,5	
Abmessungen	[mm]	113 x 118,6 x 50	
Werkstoffe		Unterteil: Aluminium; Oberteil: PBT / PC; Stecker: Edelstahl	
Anzeigen / Bedienelemente			
Anzeige		Spannungsversorgung	1 x LED, grün
		LED-Balkenanzeige	4 x LED, gelb Signalstärke ID-TAG
		Status	2 x LED, grün / rot Feldbusschnittstelle
		Status	2 x LED, grün / gelb Ethernet
Bemerkungen			
Verpackungseinheit		1 Stück	

Elektrischer Anschluss - Ethernet

Steckverbindung: 2 x M12; Codierung: D; Kontakte: 4

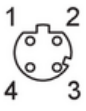

ETH1 / ETH2

1	TD+
2	RD+
3	TD-
4	RD-

DTE602

RFID-Kompaktgerät mit Feldbusschnittstelle

DTRHF HLRWEIUS03

Elektrischer Anschluss - Spannungsversorgung

Steckverbindung: 1 x M12; Codierung: A; Kontakte: 5

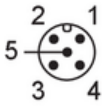

PWR	
1	L+
2	digitaler Ein-/Ausgang 2
3	L-
4	digitaler Ein-/Ausgang 1
5	nicht belegt