E43381

Einkoppelplatte für Füllstandsensoren

LAUNCHING PLATE 3/4NPT

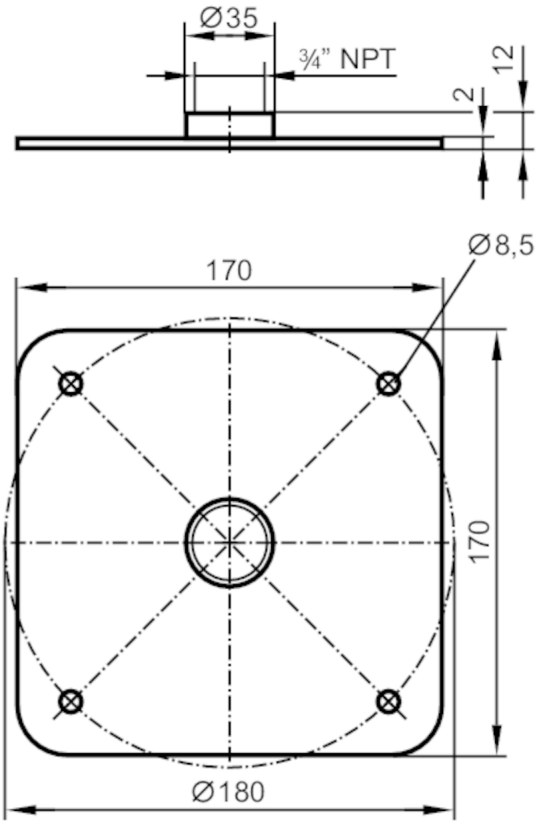

Einsatzbereich			
Ausführung		für Füllstandsensoren LR	
Behälterdruck		-1...16 bar	-0,1...1,6 MPa
Mechanische Daten			
Gewicht	[g]	634,65	
Werkstoffe		Grundplatte: 1.4571 (Edelstahl / 316Ti); Adapter: 1.4404 (Edelstahl / 316L)	
Anzugsdrehmoment	[Nm]	6...9	
Sensorikanschluss		Gewindeanschluss 3/4" NPT Innengewinde	
Prozessanschluss		Flansch Ø 180 mm	
Bemerkungen			
Verpackungseinheit		1 Stück	