PQC812

Sensor de pressão para a pneumática

PQ-010-KHR18-MFPKG/AS/

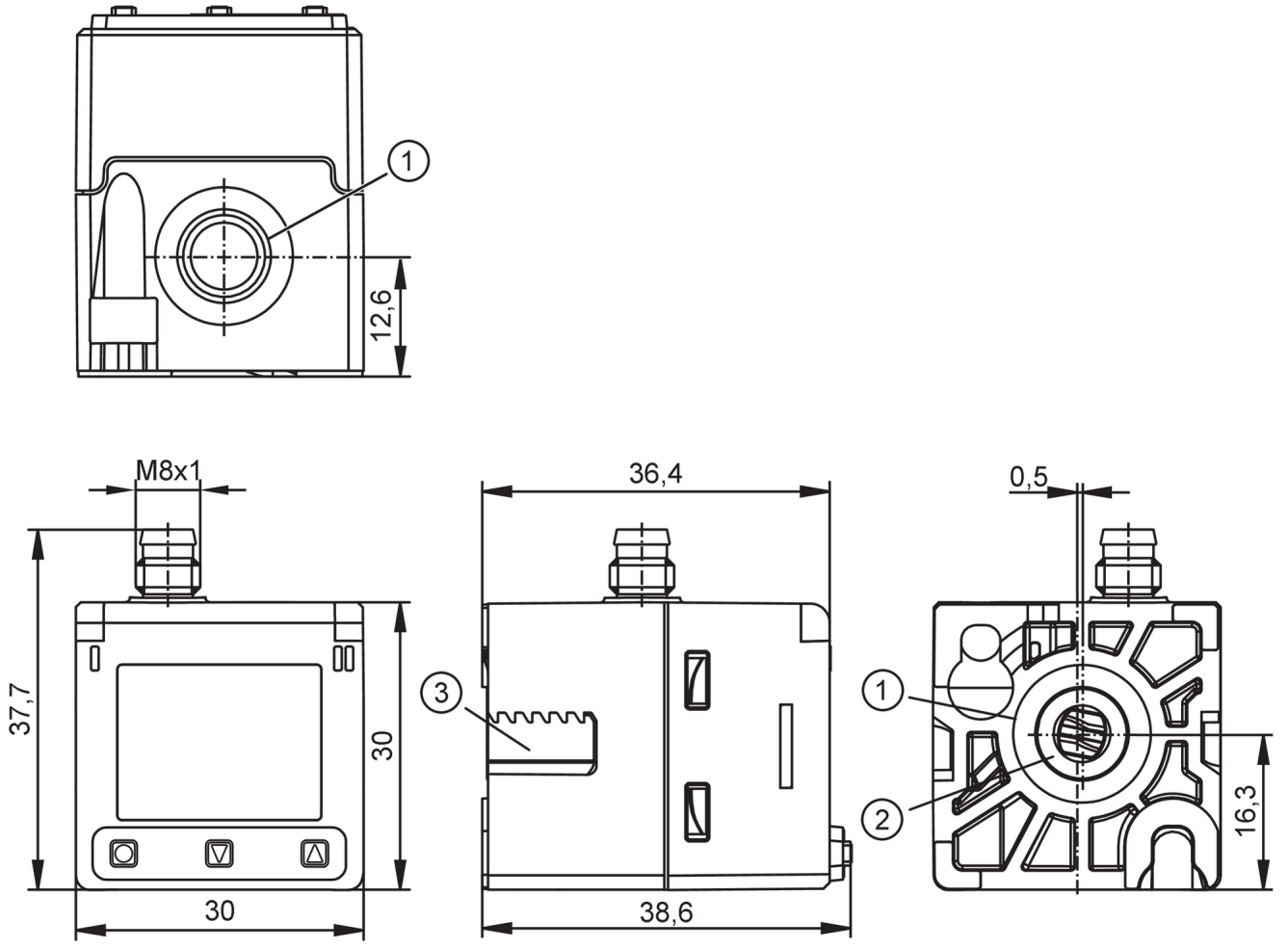

1 conexão da pressão principal G 1/8 Máx. torque de aperto < 8 Nm profundidade de aparafusamento < 6,8 mm
2 conexão traseira fechada com tampão no estado de fornecimento
3 fixação do suporte de montagem em painel

IO-Link

Características do produto		
Quantidade de entradas e saídas	Quantidade de saídas digitais: 1; Quantidade de saídas analógicas: 1	
Alcance de medição	-1...10 bar	-0,1...1 MPa
Conexão de processo	conexão da rosca G 1/8 Rosca interna (2x)	
Área de aplicação		
Característica especial	Contatos banhados a ouro	
Aplicação	para aplicações industriais	
Substâncias	ar comprimido; nitrogênio (N2)	
Condicional utilizável para	outros meios a pedido	
Temperatura do fluído [°C]	0...60	
Min. Berstdruck	20 bar	2 MPa
Resistência à pressão	15 bar	1,5 MPa
Resistência contra vácuo	-1000 mbar	-0,1 MPa
Tipo de pressão	pressão relativa; vácuo	

PQC812

Sensor de pressão para a pneumática

PQ-010-KHR18-MFPKG/AS/

Dados elétricos			
Tensão de operação	[V]	18...30 DC	
Consumo de corrente	[mA]	< 30	
Resistência de isolamento mín.	[MΩ]	100; (500 V DC)	
Classe de proteção		III	
Proteção contra inversão de polaridade		sim	
Retardo de prontidão	[s]	0,3	
Watchdog integrado		sim	
Entradas/saídas			
Quantidade de entradas e saídas		Quantidade de saídas digitais: 1; Quantidade de saídas analógicas: 1	
Saídas			
Saídas totais		2	
Sinal de saída		sinal de comutação; sinal analógico; IO-Link; (configuráveis)	
Função elétrica		PNP/NPN; (configuráveis)	
Quantidade de saídas digitais		1	
Saída		abertura / fechamento; (parametrizável)	
Queda de tensão máx. da saída de comutação DC	[V]	2,5	
Intensidade de corrente máxima constante da saída de comutação DC	[mA]	100	
Frequência de comutação DC	[Hz]	< 170	
Quantidade de saídas analógicas		1	
Corrente da saída analógica	[mA]	4...20, invertível; (de escala ajustável)	
Carga máx.	[Ω]	500	
Tensão da saída analógica	[V]	0...10 / 1...5, invertível; (de escala ajustável)	
Min. resistência de carga	[Ω]	2000	
Proteção contra curto-circuitos		sim	
Versão da proteção contra curto-circuito		por impulso	
Proteção contra sobrecarga		sim	
Faixa de medição / de ajuste			
Alcance de medição		-1...10 bar	-0,1...1 MPa
Ponto de comutação SP		-1...10 bar	-0,1...1 MPa
Ponto inicial do sinal analógico		-1...8 bar	-0,1...0,8 MPa
Ponto final do sinal analógico		1...10 bar	0,1...1 MPa
Em intervalos de		0,01 bar	0,001 MPa
Precisão / desvios			
Precisão do ponto de ajuste	[% de duração]	< ± 0,5; (Turn down 1:1)	
Repetibilidade	[% de duração]	< ± 0,1; (nas variações de temperatura < 10K: Turn down 1:1)	

PQC812

Sensor de pressão para a pneumática

PQ-010-KHR18-MFPKG/AS/

Desvio de características [% de duração]	< ± 0,5; (Turn down 1:1; incluindo linearidade, histerese e repetibilidade)
Desvio de linearidade [% de duração]	< ± 0,5 % (ajuste do ponto limite conforme a norma DIN EN IEC 62828-1) Turn down 1:1
Desvio de histerese [% de duração]	< ± 0,25; (Turn down 1:1)
Estabilidade ao longo do tempo [% de duração]	< ± 0,1; (Turn down 1:1; por ano)
Coeficiente de temperatura do ponto zero [% de duração / 10 K]	0,2; (Turn down 1:1)
Coeficiente de temperatura da amplitude [% de duração / 10 K]	0,2; (Turn down 1:1)
Tempos de reação	
Tempo de resposta [ms]	6
Amortecimento do valor de processo dAP [s]	0...4
Amortecimento da saída analógica dAA [s]	0...99,99
Software / programação	
Possibilidades de ajuste dos parâmetros	display rotativo/desligável; saída analógica comutável e escalável; função Teach; função de simulação; função de diagnóstico
Interfaces	
Interface de comunicação	IO-Link
Tipo de transferência	COM3 (230,4 kBaud)
Revisão IO-Link	1.1.3
SDCI-Padrão	IEC 61131-9: 2019-06
Perfil	Smart Sensor - SSP 4.1.1 — Measuring and Switching Sensor, 1 channel
	BLOB — Binary Large Object transfer
	Common - I&D — Identification and Diagnosis
	Extension — Quantity detection, switches when value exceeds the setpoint
	Function — Locator
	Function — ProductURI
Modo SIO	sim
Classe de master port exigida	A
Dados do processo analógicos	1
Dados do processo binários	2
Tempo mín. do ciclo do processo [ms]	0,6
Resolução IO-Link pressão [bar]	0,001

PQC812

Sensor de pressão para a pneumática

PQ-010-KHR18-MFPKG/AS/

Dados do processo IO-Link (cíclico)		**Função**	**Comprimento do bit**
		pressão	16
		estado do dispositivo	4
		SSC1.1	1
		SSC1.2	1
Funções IO-Link (acíclico)		Indicação específica da aplicação; temperatura interna; Temperatura do fluído	
DeviceIDs suportados		**Modo de operação**	**DeviceID**
		default	1580
Condições ambientais			
Temperatura ambiente	[°C]	0...60	
Temperatura de armazenamento	[°C]	-25...85	
Proteção		IP 65	
Certificações / testes			
EMC		DIN EN 61326-1	
Resistência a choques		DIN EN 60068-2-27	50 g (11 ms)
Resistência à vibrações		DIN EN 60068-2-6	20 g (10...2000 Hz)
MTTF	[anos]	411	
Certificado UL		Número de aprovação UL	J067
		Número do arquivo UL	E174189
Diretiva de equipamentos sob pressão		Boas práticas de engenharia; pode ser usado para gases estáveis do grupo de fluidos 2	
Dados mecânicos			
Peso	[g]	52,3	
Invólucro		Retangular	
Dimensões	[mm]	37,7 x 30 x 38,6	
Materiais		PBT; PC; TPE; NBR; FKM; latão; Silicone (revestido)	
Materiais em contato com o fluído		PBT; FKM; latão; Silicone (revestido)	
Ciclos de pressão mín.		50 milhões	
Conexão de processo		conexão da rosca G 1/8 Rosca interna (2x)	
Displays / elementos de operação			
Display		Display 1"	128 x 96 pixels
		Status de chaveamento	1 x LED, amarelo
Unidade do display		bar; MPa; mmHg; kgf/cm²	
Acessórios			
Material incluído		Parafuso cilíndrico: 2 x (M3 x 8 mm)	
Observações			
Unidades por embalagem		1 peça	

Conexão elétrica

Conexão: 1 x M8; codificação: A; Contatos: 4, dourado

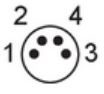

PQC812

Sensor de pressão para a pneumática

PQ-010-KHR18-MFPKG/AS/

Conexão

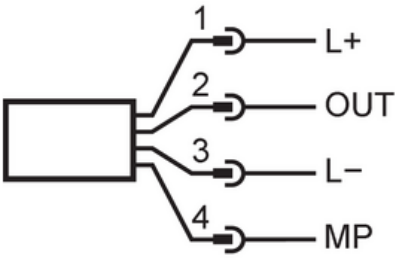

Conexão elétrica - conector

1	L+	
2	OUT	AO
3	L-	
4	MP	DO, IO-Link

AO: saída analógica; DO: saída digital; MP: conexão multifuncional

Diagramas e curvas
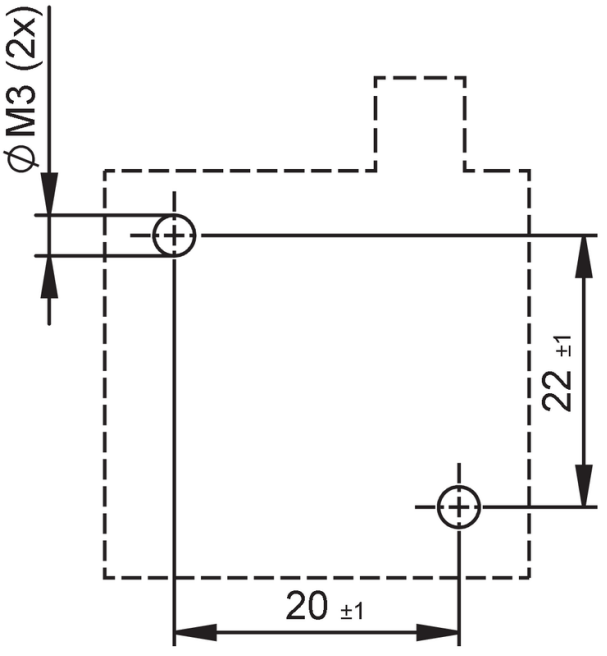
imagem de perfuração