OVP800

Enhet för videobehandling (VPU)

OVPAA/RO/E0/E1/NJ TX2/4GB

Artikeln ej längre tillgänglig - Arkiv

Alternativartiklar: OVP810

Då ni väljer en alternativartikel, beakta att tekniska data kan avvika!

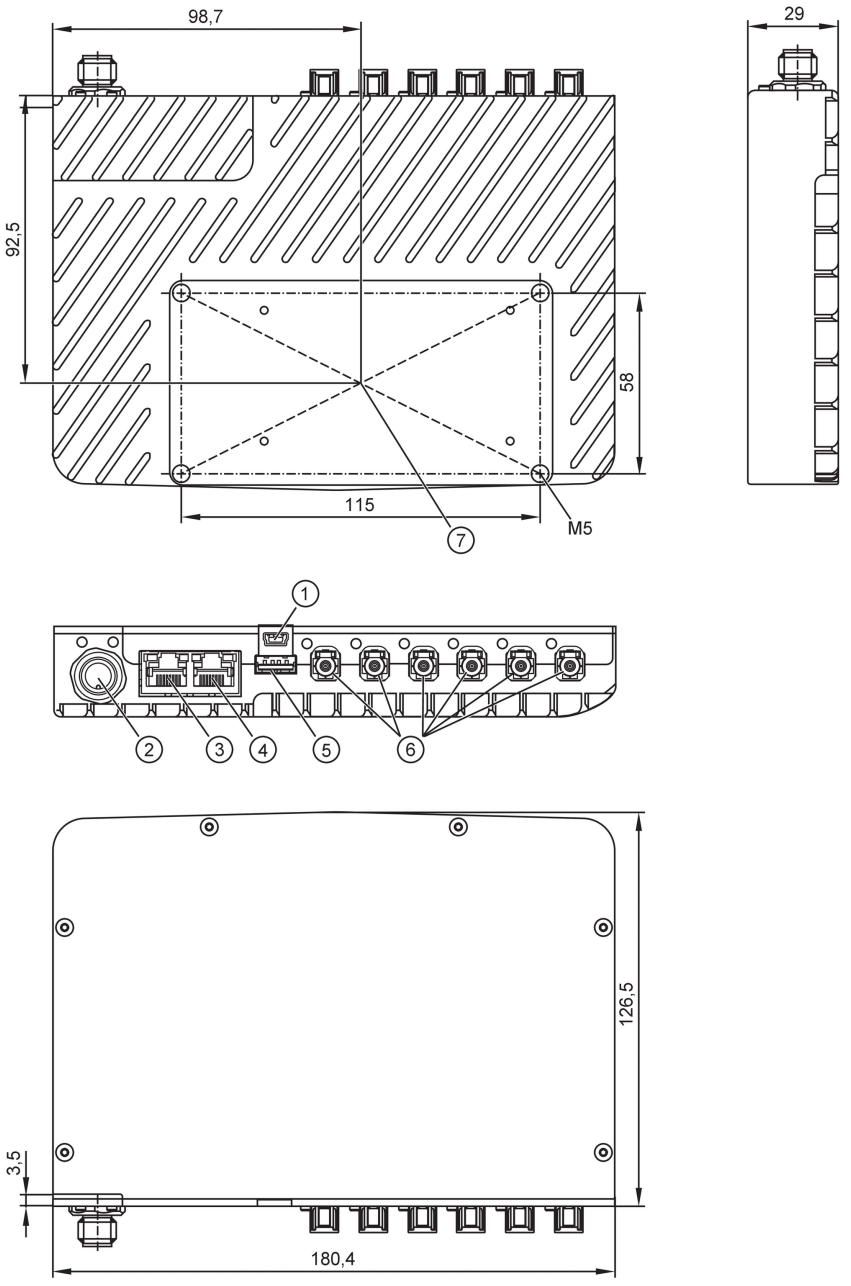

1	USB-C gränssnitt 3.2 (ifm internt gränssnitt)
2	Spänningsmatning / CAN
3	Ethernet 0 RJ45
4	Ethernet 1 RJ45
5	USB interface 3.0
6	Anslutning kameror x 4 HFM
7	referenspunkt för koordinater (IMU)

Applikation

Applikation	Industriell bildbehandling

OVP800

Enhet för videobehandling (VPU)

OVPAA/RO/E0/E1/NJ TX2/4GB

Elektriska data		
Anslutningsspänning	[V]	19,2...28,8 DC
Max. strömförbrukning	[mA]	2710; (310 + (n x 800) n = antal kameror)
Effektförbrukning	[W]	33,2; (7,4 + n x ((FPS x 0,32) + 2,2); n = antal kameror; FPS = kamerans bildhastighet)
Gränssnitt		
Antal Can Interfaces		1
Antal Ethernet Interfaces		2
Antal USB Interfaces		2
CAN		
Protokoll		fritt protokoll
Ethernet		
Överföringsstandard		1GBase-T
Överföringshastighet		1000 MBit/s
Protokoll		TCP/IP
Fabriksinställning		IP-adress: 192.168.0.69
		subnätmask: 255.255.255.0 (Class C)
		gateway IP-adress: 192.168.0.201
		MAC-adress: se etikett
Givargränssnitt		
Överföringsstandard		FPD-Link
Kontakttyp		HFM (Mini-FAKRA)
Notering på gränssnitten		maximalt antal kameror: se bruksanvisning
USB		
Kontakttyp		Mini-USB; typ A
Version		2.0; 3.0
Driftförhållanden		
Omgivningstemperatur	[°C]	-10...40
Lagringstemperatur	[°C]	-40...85
Kapslingsklass		IP 50
Godkännanden / tester		
EMC		EN IEC 61000-6-4 — okänslighet mot radiostörningar (elektromagnetisk kompatibilitet) / industrimiljö
		EN IEC 61000-6-2 — störningsokänslighet / industrimiljö
Stöttålighet		DIN EN 60068-2-27 — 50 g / (11 ms) icke-upprepande
		DIN EN 60068-2-27 — 40 g / (6 ms) upprepande
Vibrationstålighet		DIN EN 60068-2-6 — 2 g / (10...150 Hz)
		DIN EN 60068-2-64 — 2,3 g RMS / (10...500 Hz)
Elektrisk säkerhet		DIN EN 61010-2-201 — elektrisk matning endast via PELV kretsar
MTTF (Mean Time To Failure)	[års]	47
Mekaniska data		
Vikt	[g]	978,131
Mått	[mm]	126,5 x 29 x 180,4
Material		kapsling: Aluminium
Åtdragningsmoment	[Nm]	< 5,5

OVP800

Enhet för videobehandling (VPU)

OVPAA/RO/E0/E1/NJ TX2/4GB

Hårdvara	
Processor	CPU: Dual-Core NVIDIA Denver 2 64 Bit ; ARM Cortex A57; GPU: NVIDIA Pascal 256 CUDA Cores (1,3 TFLOPs) SOM: Nvidia Jetson TX2 4GB Module
Arbetsminne	4GB 128-bit LPDDR4, 1600 MHz - 51.2 GB/s
Masslagring	16GB eMMC 5.1 Flash

Anmärkning	
Förpackning	1 antal

Elektrisk anslutning - Givargränssnitt

Anslutning: 6 x HFM (Mini-FAKRA) (AMK12A-1M4Z5-A)

Elektrisk anslutning - Spänningsmatning / CAN

Anslutning: 1 x M12; kodning: A; Kontakter: 5

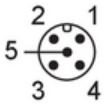

1	Skärm
2	24 V
3	GND
4	CAN +
5	CAN -

Elektrisk anslutning - USB-kontkt

Anslutning: 1 x mini USB-gränssnitt

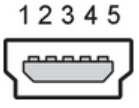

Elektrisk anslutning - USB-kontkt Typ A

Anslutning: 1 x Typ A

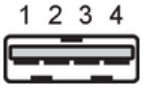

Ytterligare data

Anslutning

	Port 0	Port 1	Port 2	Port 3	Port 4	Port 5
exempel 1	kamera 1 (3D)	kamera 2 (3D)	kamera 1 (2D)	kamera 2 (2D)	kamera 3 (3D)	kamera 4 (3D)
exempel 2	kamera 1 (2D)	kamera 2 (2D)	kamera 1 (3D)	kamera 2 (3D)	kamera 3 (2D)	kamera 4 (2D)
exempel 3	kamera 1 (3D)	kamera 2 (3D)	kamera 3 (3D)	kamera 4 (3D)	kamera 5 (3D)	kamera 6 (3D)

portarna 0 och 1, 2 och 3, 4 och 5 måste tilldelas samma typ av bildsensor.

observera de olika 3D-bildsensortyperna 38k och VGA när du ansluter kamerorna.