E12647

Anschlusskabel mit Buchse

ADOAX050MSS0005H05

Auslaufartikel

Auslaufdatum: 31.03.2026

Alternativartikel: EVCA21

Beachten Sie bei der Auswahl des Alternativartikels und des Zubehörs eventuell abweichende technische Daten.

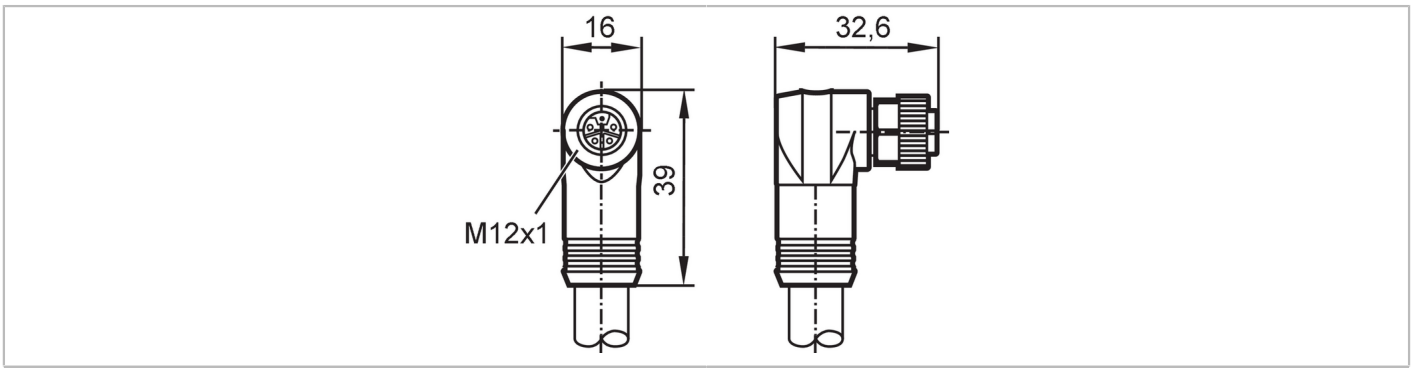

Einsatzbereich		
Besondere Eigenschaft		Vergoldete Kontakte
Ausführung		Powerkabel, L-codiert
Applikation		Industrielle Anwendungen / Fabrikautomation
Elektrische Daten		
Betriebsspannung	[V]	63 DC
Strombelastbarkeit gesamt	[A]	16
Umgebungsbedingungen		
Umgebungstemperatur	[°C]	-40...90
Schutzart		IP 67
Mechanische Daten		
Gewicht	[g]	1111,6
Abmessungen	[mm]	39 x 16 x 38,1
Werkstoff Griffkörper		TPE
Werkstoff Überwurfmutter		Messing, vernickelt
Werkstoff Dichtung		FKM
Bemerkungen		
Verpackungseinheit		1 Stück

Elektrischer Anschluss

Kabel: 5 m, PVC/PUR, schwarz, Ø 11,3 mm; 5 x 2,5 mm²

Elektrischer Anschluss - Buchse

Steckverbindung: 1 x M12, abgewinkelt; Codierung: L; Kontakte: 5, vergoldet; Griffkörper: TPE; Arretierung: Messing, vernickelt; Dichtung: FKM



E12647

Anschlusskabel mit Buchse

ADOAX050MSS0005H05

Anschluss

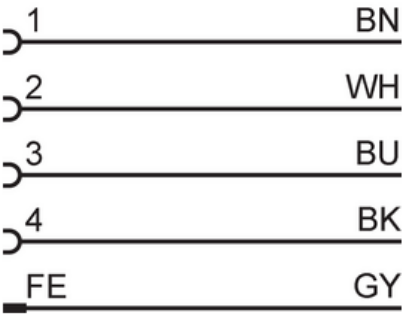

	Adernfarben :
BN =	braun
WH =	weiß
BU =	blau
BK =	schwarz
GY =	grau