ZB0090

Band-Schieflaufschalter

Belt misalignment switch

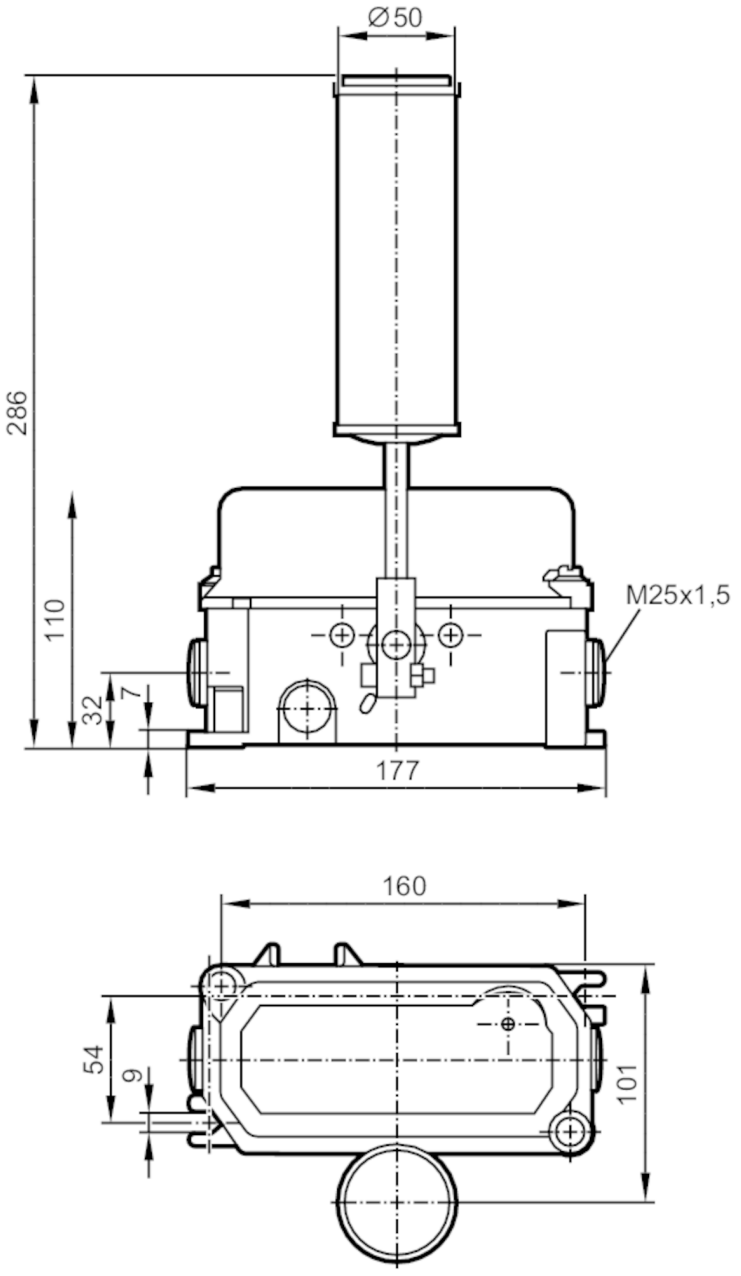

Mechanische Daten		
Gewicht	[g]	2325

Bemerkungen	
Verpackungseinheit	1 Stück