E89067

Montagerohr

LED-Tower/Pole/800mm

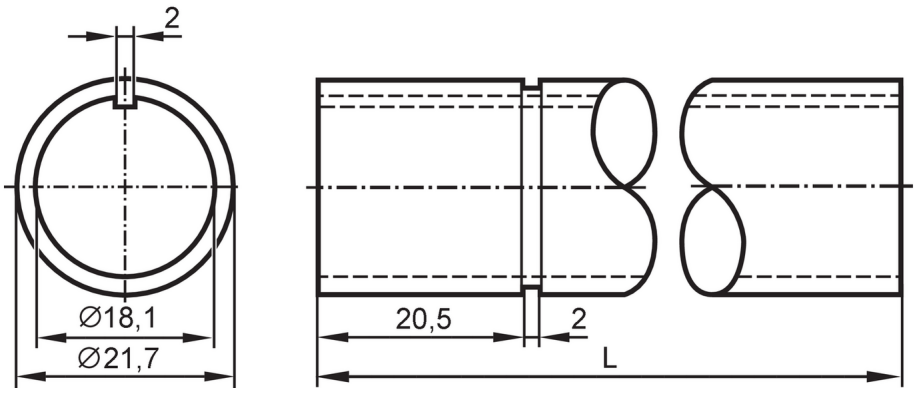

L: 800 mm

Mechanische Daten		
Gewicht	[g]	244
Abmessungen	[mm]	Ø 21,7 / L = 800
Werkstoffe		Montagerohr: Aluminium schwarz
Länge L	[mm]	800

Zubehör	
Zubehör optional	Basishalterung:, E89060
	Wandhalterung:, E89061
	Montageadapter:, E89063

Bemerkungen	
Verpackungseinheit	1 Stück

E89067

Montagerohr

LED-Tower/Pole/800mm

Diagramme und Kurven

Fußmontage

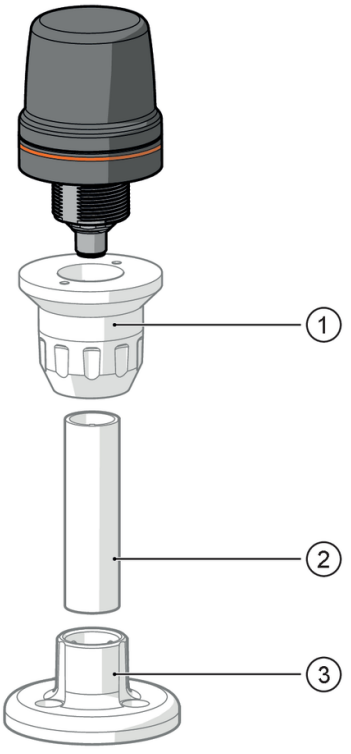

1 E89080 nicht im Lieferumfang enthalten

2 E89065, E89066, E89067 nicht im Lieferumfang enthalten

3 E89060 nicht im Lieferumfang enthalten

E89067

Montagerohr

LED-Tower/Pole/800mm

Wandmontage

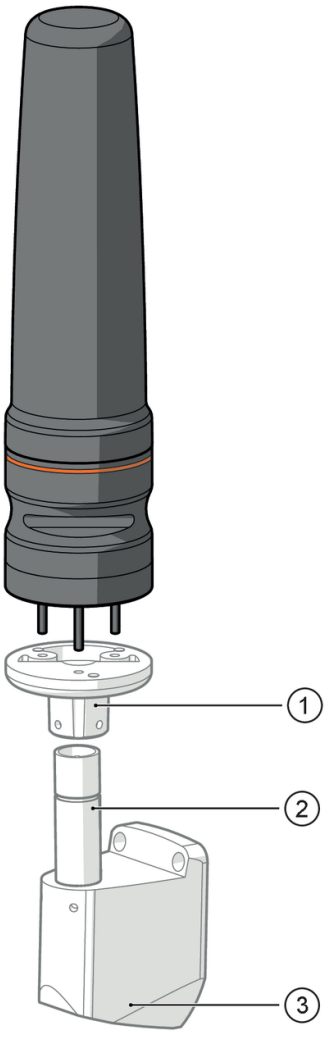

1 E89060 nicht im Lieferumfang enthalten

2 E89065, E89066, E89067 nicht im Lieferumfang enthalten

3 E89061 nicht im Lieferumfang enthalten