EVCB19

Verbindungskabel mit Ventilstecker

VVDAA031--S0003H03STAH030MSS

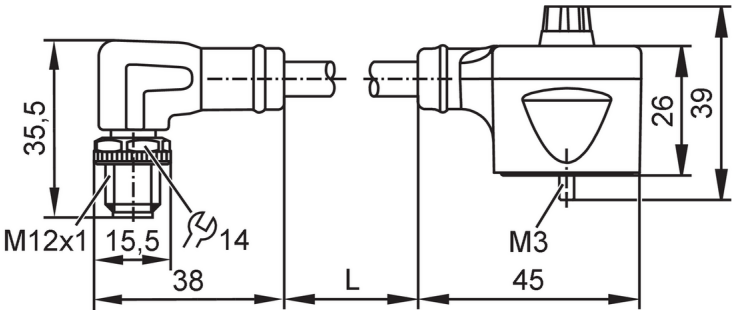

Einsatzbereich		
Besondere Eigenschaft		silikonfrei; halogenfrei; Vergoldete Kontakte; Schleppketteneignung
Applikation		Industrielle Anwendungen / Fabrikautomation; Einsatz in Werkzeugmaschinen, Kühl- und Schmiermitteln
Silikonfrei		ja
Elektrische Daten		
Betriebsspannung	[V]	< 24 AC/DC
Stromaufnahme	[mA]	< 4; (Ub = 24V)
Überspannungsschutz		ja; (VDR)
Strombelastbarkeit gesamt	[A]	4
Umgebungsbedingungen		
Umgebungstemperatur	[°C]	-20...90
Umgebungstemperatur bewegt	[°C]	-25...90
Lagertemperatur	[°C]	-25...55
Lagerfeuchte	[%]	10...100
Sonstige klimatische Bedingungen für die Lagerung gemäß angegebener Klasse		1K22/ DIN 60721-3-1
Schutzart		IP 67; IP 68; IP 69K; (Stecker M12: IP 65; IP 67; IP 68; IP 69K)
Mechanische Daten		
Gewicht	[g]	195,35
Werkstoffe		Gehäuse: PA
Werkstoff Griffkörper		TPU
Werkstoff Überwurfmutter		Messing, vernickelt
Werkstoff Dichtung		HNBR
Schleppketteneignung		ja
Schleppketteneignung	Biegeradius bei flexiblem Einsatz	min. 10 x Kabeldurchmesser
	Verfahrgeschwindigkeit	max. 3,3 m/s bei 5 m horizontaler Verfahrlänge und max. Beschleunigung von 5 m/s²
	Biegezyklen	> 5 Mio.
	Torsionsbeanspruchung	± 180 °/m
Anzeigen / Bedienelemente		
Anzeige	Schaltzustand	1 x LED, gelb

EVCB19

Verbindungskabel mit Ventilstecker

VVDAA031--S0003H03STAH030MSS

Bemerkungen

Verpackungseinheit	1 Stück

Elektrischer Anschluss

Kabel: 3 m, PUR, halogenfrei, Ø 5,4 mm; 3 x 0,75 mm² / AWG 19

Elektrischer Anschluss - Stecker

Steckverbindung: 1 x M12, abgewinkelt; Codierung: A; Kontakte: 5, vergoldet; Griffkörper: TPU, orange; Arretierung: Messing, vernickelt; Anzugsdrehmoment: 0,6...1,5 Nm

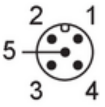

Anschluss

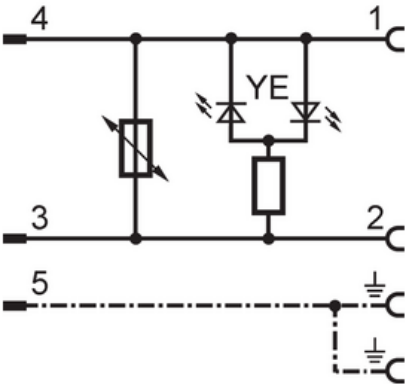

Elektrischer Anschluss - Buchse
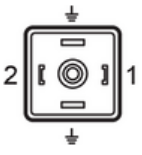
Steckverbindung: 1 x Ventil Bauform A DIN (EN 175301-803), abgewinkelt; Kontakte: 4; Griffkörper: TPU, schwarz; Dichtung: HNBR; Anzugsdrehmoment: 0,3...0,4 Nm