OY455S

Sicherheitslichtvorhang

OYA1810-14-4-05-P-1-A

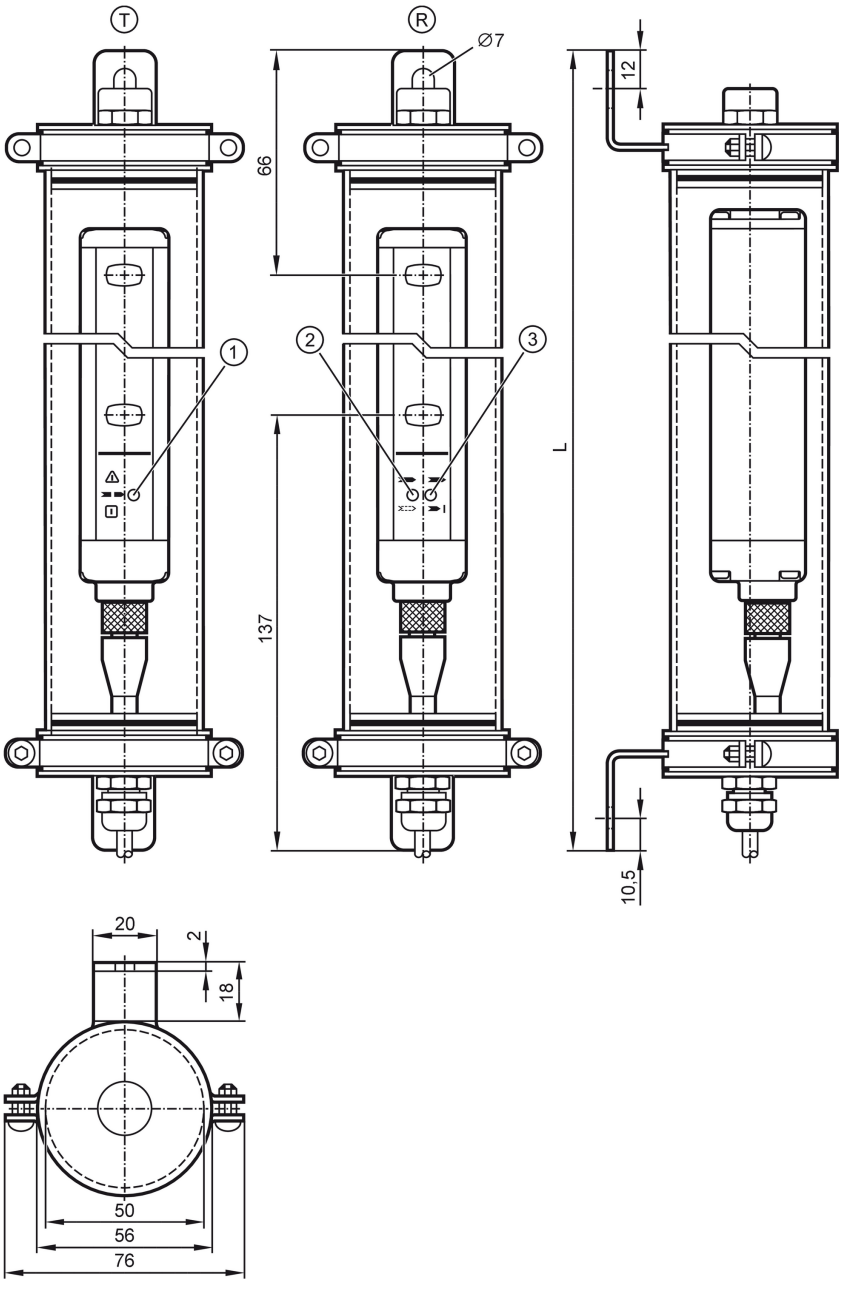

T Sender
R Empfänger
1 LED 3-farbig rot / grün / orange
2 LED 2-farbig gelb / blau
3 LED 2-farbig rot / grün

Produktmerkmale		
Lichtart		Infrarotlicht
Einsatzbereich		
Schutzfunktion		Zugangsabsicherung Fingerschutz
Elektrische Daten		
Betriebsspannungstoleranz	[%]	20
Betriebsspannung	[V]	24 DC
Schutzklasse		III
Verpolungsschutz		ja

OY455S

Sicherheitslichtvorhang

OYA1810-14-4-05-P-1-A

Bereitschaftsverzögerungszeit	[s]	< 2
Lichtart		Infrarotlicht
Wellenlänge	[nm]	950
Empfänger		
Stromaufnahme	[mA]	84
Stromaufnahme Heizung	[mA]	417
Sender		
Stromaufnahme	[mA]	42
Stromaufnahme Heizung	[mA]	417
Ausgänge		
Elektrische Ausführung		PNP
Anzahl der OSSD-Ausgänge		2
Strombelastbarkeit je OSSD-Ausgang	[mA]	400; (24 V)
Kurzschlussschutz		ja
Erfassungsbereich		
Schutzfeldhöhe	[mm]	1810
Auflösung (Detektionsvermögen d)	[mm]	14
Schutzfeldbreite (niedrige Lichtleistung)	[m]	0...2
Schutzfeldbreite (hohe Lichtleistung)	[m]	1...5
Reaktionszeiten		
Ansprechzeit	[ms]	23,5
Umgebungsbedingungen		
Umgebungstemperatur	[°C]	-20...55
Max. zulässige relative Luftfeuchtigkeit	[%]	95
Schutzart		IP 65; IP 67; IP 69K; (mit Schutzrohr: IP 69K)
Zulassungen / Prüfungen		
EMV		IEC 61496-1
Schockfestigkeit		IEC 61496-1
Vibrationsfestigkeit		IEC 61496-1
Sicherheitskennwerte		
BWS-Typ (IEC 61496-1)		4
Entspricht den Anforderungen		ISO 13849-1: 2015 Kategorie 4, PL e
		IEC 61508 SIL 3
		IEC 62061 SIL 3
Gebrauchsdauer TM (Mission Time)	[h]	175200
PFH	[1/h]	3,22E-08
Mechanische Daten		
Gewicht	[g]	5875
Abmessungen	[mm]	Ø 56

OY455S

Sicherheitslichtvorhang

OYA1810-14-4-05-P-1-A

Werkstoffe		Schutzrohr: PMMA transparent; Verschlusskappe: POM; Schelle: 1.4404 (Edelstahl / 316L); Dichtung: Silikon
Länge L	[mm]	1987

Anzeigen / Bedienelemente

Anzeige	Sender	1 x LED
	Empfänger	2 x LED

Bemerkungen

Verpackungseinheit	1 Stück

Elektrischer Anschluss - Empfänger

Kabel: 15 m, PVC; Max. Leitungslänge: 100 m; 10 x 0,34 mm²

Anschluss

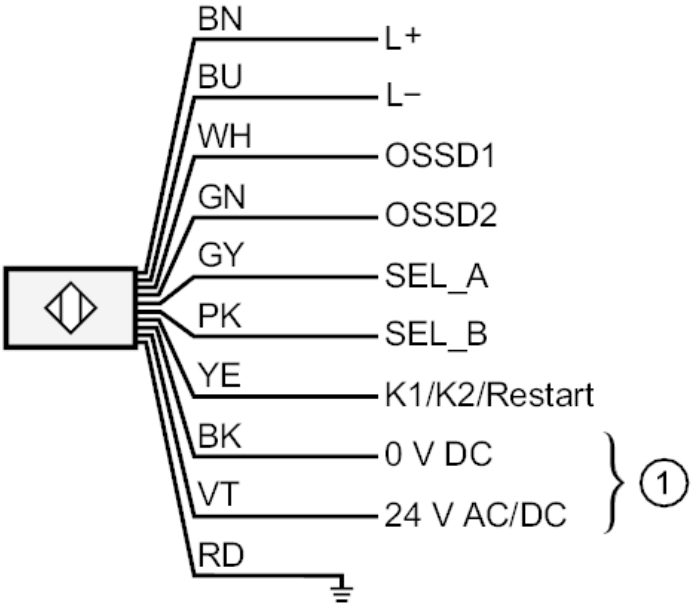

1: Heizung

Adernfarben :

BK = schwarz
BN = braun
BU = blau
GN = grün
GY = grau
PK = rosa
RD = rot
VT = violett
WH = weiß
YE = gelb

OY455S

Sicherheitslichtvorhang

OYA1810-14-4-05-P-1-A

Elektrischer Anschluss - Sender

Kabel: 15 m, PVC; 8 x 0,34 mm²

Anschluss

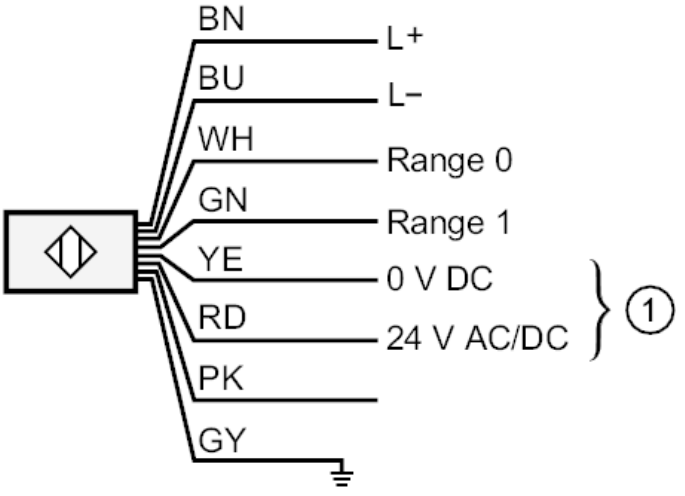

1:	Heizung
PK:	nicht belegt
	Adernfarben :
BN =	braun
BU =	blau
GN =	grün
GY =	grau
PK =	rosa
RD =	rot
WH =	weiß
YE =	gelb