O6P700

Reflexlichtschranke

O6PLFPKG

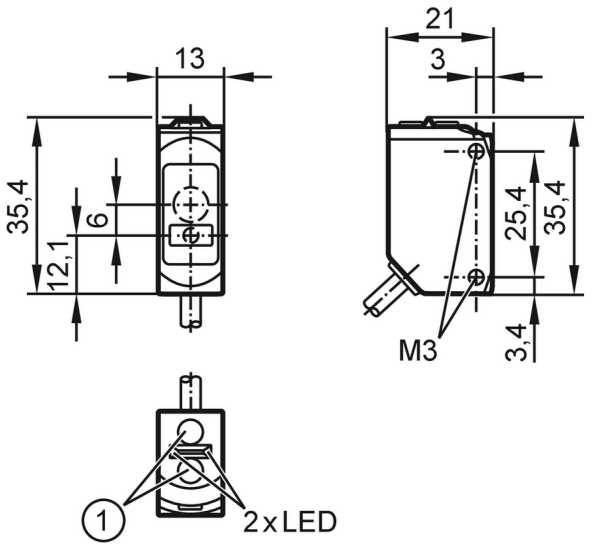

1 Programmiertasten
Empfänger in oberer Optik , Sender in unterer Optik

Produktmerkmale		
Lichtart		Rotlicht
Laserschutzklasse		1
Gehäuse		Quaderförmig
Einsatzbereich		
Funktionsprinzip		Reflexlichtschranke
Applikation		Industrielle Anwendungen / Fabrikautomation
Elektrische Daten		
Betriebsspannung	[V]	10...30 DC
Stromaufnahme	[mA]	15; (24 V)
Schutzklasse		III
Verpolungsfest		ja
Lichtart		Rotlicht
Wellenlänge	[nm]	650
Ausgänge		
Elektrische Ausführung		PNP
Ausgangsfunktion		Hell-/Dunkelschaltung; (umschaltbar)
Max. Spannungsabfall Schaltausgang DC	[V]	2,5
Dauerhafte Strombelastbarkeit des Schaltausgangs DC	[mA]	100
Schaltfrequenz DC	[Hz]	1000
Ausführung Kurzschlussschutz		getaktet
Erfassungsbereich		
Reichweite	[m]	0,075...8; (Tripelspiegel 50 x 50 mm E20722)

O6P700

Reflexlichtschranke

O6PLFPKG

Max. Lichtfleckdurchmesser [mm]	17		
Lichtfleckabmessungen gelten für	bei maximaler Reichweite		
Schnittstellen			
Kommunikationsschnittstelle	IO-Link		
Übertragungstyp	COM2 (38,4 kBaud)		
IO-Link Revision	1.1		
SDCI-Norm	IEC 61131-9		
Profile	Smart Sensor - SSP 0	Generic Profiled Sensor	
	Function	Device identification	
	Function	Multiple switching signal	
	Function	Device diagnosis	
	Function	Teach channel	
SIO-Mode	ja		
Benötigte Masterportklasse	A		
Min. Prozesszykluszeit [ms]	2,5		
IO-Link Prozessdaten (zyklisch)	**Funktion**	**Bitlänge**	
	Prozesswert	8	
	Gerätestatus	4	
	Binäre Schaltinformationen	1	
IO-Link Funktionen (azyklisch)	Anwendungsspezifische Markierung; Betriebsstundenzähler; Schaltzyklenzähler		
Unterstützte DeviceIDs	**Betriebsart**	**DeviceID**	
	default	525	
Umgebungsbedingungen			
Umgebungstemperatur [°C]	-10...60		
Schutzart	IP 65; IP 67		
Zulassungen / Prüfungen			
EMV	EN 60947-5-2		
Laserschutzklasse	1		
Laserschutzhinweis	Achtung:	Laserlicht	
	Laserklasse:	1	
		EN / IEC60825-1:2007	
		EN / IEC60825-1:2014	
		Complies with 21 CFR 1040.10 except for conformance with IEC 60825-1 Ed. 3, as described in Laser Notice No. 56, dated May 8, 2019.	
MTTF [Jahre]	765		
UL-Zulassung	Ta	-25...60 °C	
	Enclosure type	Type 1	
	Spannungsversorgung	Class 2	
Mechanische Daten			
Gewicht [g]	60,7		
Gehäuse	Quaderförmig		
Abmessungen [mm]	35,4 x 13 x 21		
Werkstoffe	Gehäuse: ABS orange; Gehäuseoberteil: PPSU schwarz; Dichtung: EPDM		

O6P700

Reflexlichtschranke

O6PLFPKG

Optikwerkstoff		Frontscheibe:PMMA
Ausrichtung Optik		seitliche Optik
Anzugsdrehmoment	[Nm]	0,5; (Befestigungsschrauben)

Anzeigen / Bedienelemente

Anzeige	Schaltzustand	1 x LED, gelb
	Betrieb	1 x LED, grün

Bemerkungen

Bemerkungen	Betriebsspannung "supply class 2" gemäß cULus
Verpackungseinheit	1 Stück

Elektrischer Anschluss

Kabel: 2 m, PUR, schwarz, Ø 3,7 mm; 3 x 0,25 mm²

Anschluss

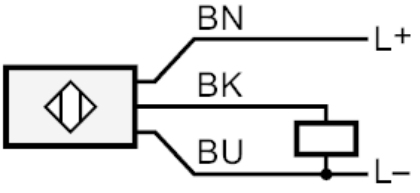

BK	OUT / IO-Link
	Adernfarben :
BN =	braun
BK =	schwarz
BU =	blau

Diagramme und Kurven

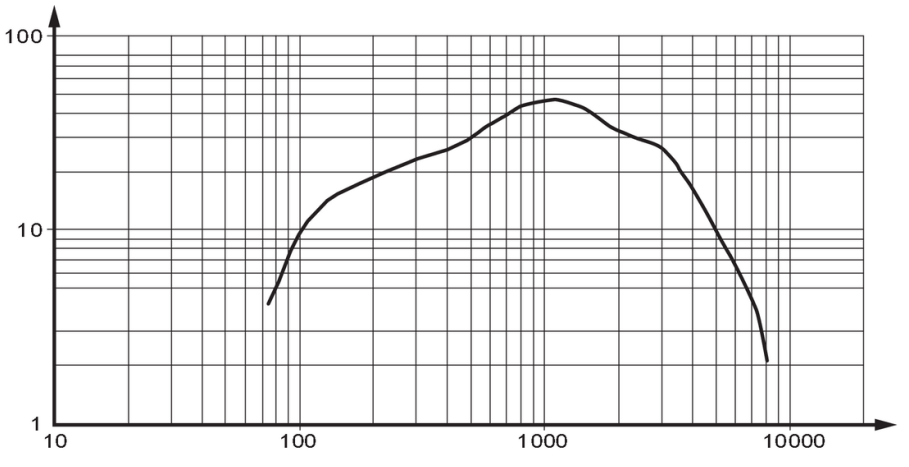

x: Abstand [mm]

y: Funktionsreservefaktor