MGT000

Magnetsensor

MGK2030-AKOA/R/2M

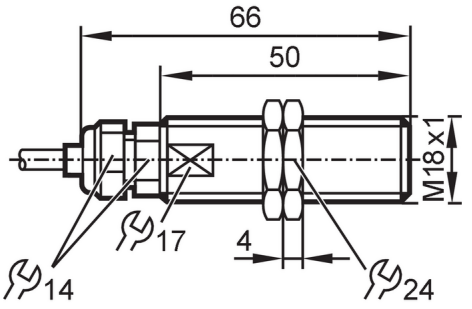

Produktmerkmale		
Elektrische Ausführung		PNP/NPN
Ausgangsfunktion		Schließer
Schaltabstand	[mm]	25; (bezogen auf Magnet M 4.0)
Gehäuse		Gewindebauform
Abmessungen	[mm]	M18 x 1 / L = 66
Einsatzbereich		
Besondere Eigenschaft		Ganzmetallgehäuse
Applikation		Anwendungen im Hochtemperaturbereich
Elektrische Daten		
Betriebsspannung	[V]	2...250 AC/DC
Schutzklasse		II
Verpolungsschutz		ja
Ausgänge		
Elektrische Ausführung		PNP/NPN
Ausgangsfunktion		Schließer
Dauerhafte Strombelastbarkeit des Schaltausgangs AC	[mA]	1000
Dauerhafte Strombelastbarkeit des Schaltausgangs DC	[mA]	1000
Kurzzeitige Strombelastbarkeit des Schaltausgangs	[mA]	1000
Schaltfrequenz AC	[Hz]	300
Schaltfrequenz DC	[Hz]	300
Max. Schaltleistung	[W]	100
Kurzschlussschutz		nein
Überlastfest		nein
Erfassungsbereich		
Schaltabstand	[mm]	25; (bezogen auf Magnet M 4.0)
Ansprechempfindlichkeit	[mT]	7,5
Umgebungsbedingungen		
Umgebungstemperatur	[°C]	-40...180

MGT000

Magnetsensor

MGK2030-AKOA/R/2M

Schutzart		IP 65; IP 68; IP 69K	
Zulassungen / Prüfungen			
EMV		EN 61000-4-2 ESD	kV CD / 8 kV AD
		EN 61000-4-3 HF gestrahlt	10 V/m
		EN 61000-4-4 Burst	2 kV
		EN 61000-4-5 Surge	1,0 kV line to line, Ri: 2 Ohm
		EN 61000-4-6 HF leitungsgebunden	10 V
		EN 55011	Klasse B
Schockfestigkeit		EN 60947-5-1	
Vibrationsfestigkeit		EN 60947-5-1	
MTTF	[Jahre]	57078	
Mechanische Daten			
Gewicht	[g]	212	
Gehäuse		Gewindebauform	
Abmessungen	[mm]	M18 x 1 / L = 66	
Gewindebezeichnung		M18 x 1	
Werkstoffe		Gehäuse: 1.4404 (Edelstahl / 316L); aktive Fläche: 1.4404 (Edelstahl / 316L); Befestigungsmuttern: Messing	
Anzugsdrehmoment Kabelverschraubung	[Nm]	5	
Anzugsdrehmoment	[Nm]	50	
Ganzmetallgehäuse		ja	
Elektrischer Anschluss			
Erforderliche Absicherung		Miniatur-Sicherung gemäß IEC60127-2 Sheet 1; ≤ 0,175 A; flink	
Zubehör			
Lieferumfang		Befestigungsmuttern: 2	
Bemerkungen			
Verpackungseinheit		1 Stück	

MGT000

Magnetsensor

MGK2030-AKOA/R/2M

Elektrischer Anschluss

Kabel: 2 m, Silikon; 2 x 0,75 mm²

Anschluss

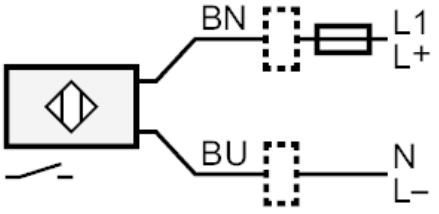

Hinweis Miniatur-Sicherung gemäß IEC60127-2 Sheet 1 ≤ 0,175 A flink
Adernfarben :

BN =	braun
BU =	blau