OY050S

Sicherheitslichtvorhang

OYA1510-30-4-12-P-1

Bei 8-poligen Buchsen sind die Adernfarben nicht normiert.
Bitte beachten Sie immer die Anschlussbelegung des Sensors und der Buchsen (siehe Datenblatt).

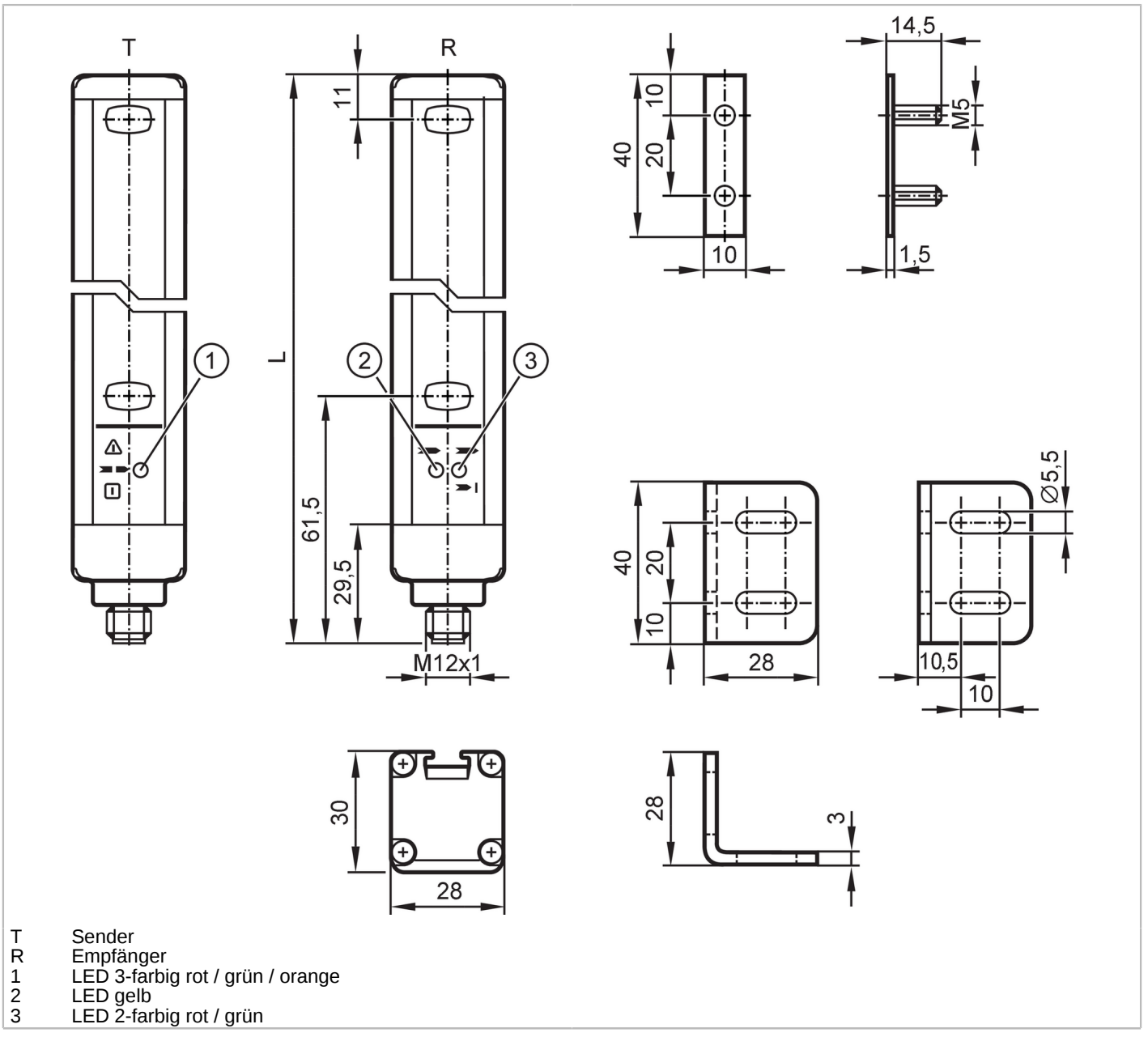

T Sender
R Empfänger
1 LED 3-farbig rot / grün / orange
2 LED gelb
3 LED 2-farbig rot / grün

Produktmerkmale		
Lichtart		Infrarotlicht
Elektrische Ausführung		PNP
Schutzart		IP 65; IP 67
Einsatzbereich		
Schutzfunktion		Zugangsabsicherung Handschutz
Elektrische Daten		
Betriebsspannungstoleranz	[%]	20

OY050S

Sicherheitslichtvorhang

OYA1510-30-4-12-P-1

Betriebsspannung	[V]	24 DC
Schutzklasse		III
Verpolungsschutz		ja
Bereitschaftsverzögerungszeit	[s]	< 2
Lichtart		Infrarotlicht
Wellenlänge	[nm]	950
Empfänger		
Stromaufnahme	[mA]	83
Sender		
Stromaufnahme	[mA]	42
Ausgänge		
Elektrische Ausführung		PNP
Anzahl der OSSD-Ausgänge		2
Strombelastbarkeit je OSSD-Ausgang	[mA]	400; (24 V)
Kurzschlussschutz		ja
Erfassungsbereich		
Schutzfeldhöhe	[mm]	1510
Auflösung (Detektionsvermögen d)	[mm]	30
Schutzfeldbreite (niedrige Lichtleistung)	[m]	0...4
Schutzfeldbreite (hohe Lichtleistung)	[m]	3...12
Reaktionszeiten		
Ansprechzeit	[ms]	18,5
Umgebungsbedingungen		
Einsatzort		Klasse C nach EN 60654-1 Wettergeschützter Einsatzort
Umgebungstemperatur	[°C]	-10...55
Lagertemperatur	[°C]	-20...70
Max. zulässige relative Luftfeuchtigkeit	[%]	95
Schutzart		IP 65; IP 67
Zulassungen / Prüfungen		
EMV		IEC 61496-1
Schockfestigkeit		IEC 61496-1
Vibrationsfestigkeit		IEC 61496-1
Sicherheitskennwerte		
BWS-Typ (IEC 61496-1)		4
Entspricht den Anforderungen		ISO 13849-1: 2015 Kategorie 4, PL e
		IEC 61508 SIL 3
		IEC 62061 SIL 3
Gebrauchsdauer TM (Mission Time)	[h]	175200
PFH	[1/h]	1,8E-08

OY050S

Sicherheitslichtvorhang

OYA1510-30-4-12-P-1

Mechanische Daten		
Gewicht	[g]	4970
Abmessungen	[mm]	1563 x 28 x 30
Werkstoffe		Gehäuse: Aluminium; Frontscheibe: PC
Länge L	[mm]	1563

Anzeigen / Bedienelemente		
Anzeige	Sender	1 x LED
	Empfänger	2 x LED

Zubehör	
Lieferumfang	Montagewinkel: 6
	Nutensteine: 6
	Muttern

Bemerkungen	
Verpackungseinheit	1 Stück

Elektrischer Anschluss - Empfänger

Steckverbindung: 1 x M12; Codierung: A; Kontakte: 8; Max. Leitungslänge: 100 m; bei Adernquerschnitt 0,34 mm²

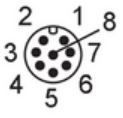

Anschluss

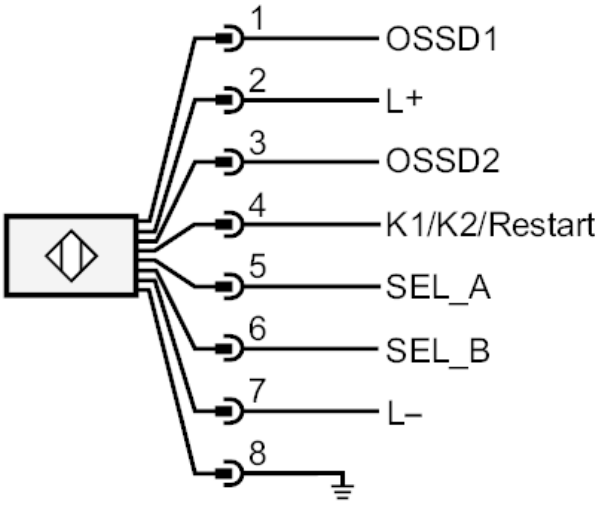

Elektrischer Anschluss - Sender

Steckverbindung: 1 x M12; Codierung: A; Kontakte: 5

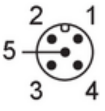

OY050S

Sicherheitslichtvorhang

OYA1510-30-4-12-P-1

Anschluss

