AE2400

EdgeGateway für die Verbindung der Produktionsumgebung mit der IIoT-Plattform moneo

IIoT edgeGateway IP67

Für die Nutzung und den Betrieb der moneo Cloud wird eine zusätzliche Cloud-Subskription QCM100/QCM110 benötigt

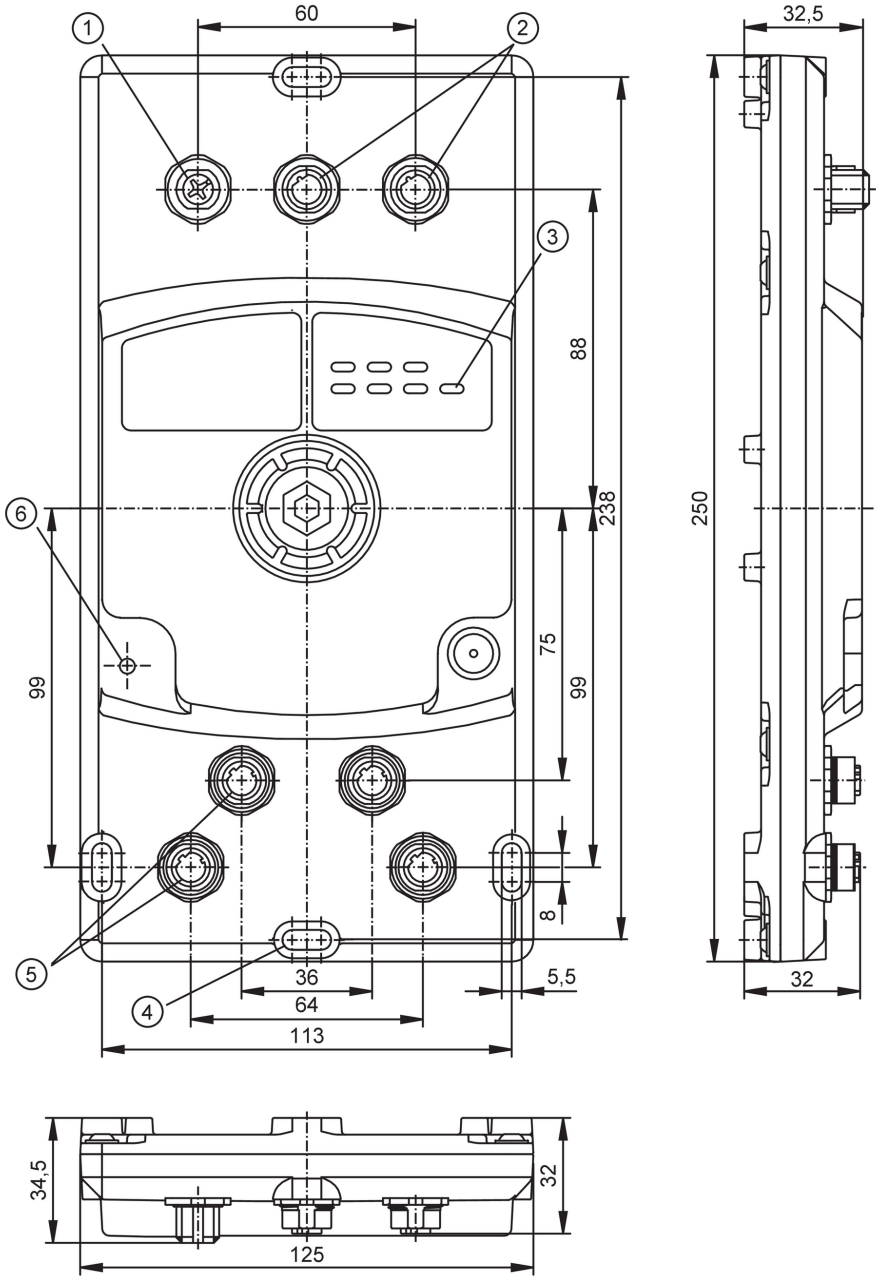

1 Spannungsversorgung
2 USB-Schnittstelle
3 LEDs
4 Befestigungsbohrung
5 Ethernet-Schnittstelle
6 Funktionserde

Produktmerkmale		
Kommunikationsschnittstelle		Ethernet; USB
Gehäuse		Quaderförmig
Abmessungen	[mm]	250 x 125 x 32,5

AE2400

EdgeGateway für die Verbindung der Produktionsumgebung mit der IIoT-Plattform moneo

IIoT edgeGateway IP67

Einsatzbereich		
Applikation		Ideal für den Betrieb in rauen Umgebungen geeignet, um Daten aus industriellen Umgebungen zu sammeln und die betriebliche Effizienz, Produktivität und Sicherheit zu verbessern; Zur Steigerung der Maschinenverfügbarkeit, Sicherstellung der Prozessqualität oder Optimierung des Energieverbrauches bei industriellen Applikationen
Elektrische Daten		
Betriebsspannung	[V]	8...32 DC; (nach PELV)
Nennspannung DC	[V]	12 / 24
Leistungsaufnahme	[W]	14; (enthält max. Leistung für USB-Geräte: 1,5 A / 5 V)
Verpolungsschutz		ja
Überspannungskategorie		II
Software / Programmierung		
Parametriermöglichkeiten		moneo
Schnittstellen		
Kommunikationsschnittstelle		Ethernet; USB
Anzahl der Ethernet-Schnittstellen		4
Anzahl der USB-Schnittstellen		2
Ethernet		
Übertragungsstandard		10Base-T; 100Base-TX
Übertragungsrate		10 MBit/s; 100 MBit/s
Steckertyp		M12
Protokoll		TCP/IP; TCP/IP JSON; UDP; HTTP; OPC UA; MQTT
USB		
Übertragungsrate		< 480 MBit/s
Steckertyp		M12
Version		USB 2.0
Hinweis zu Schnittstellen		Ausgangsstrombegrenzung: 1,5 A Ausgangsstrom gesamt: 1,5 A
Umgebungsbedingungen		
Umgebungstemperatur	[°C]	-25...55
Lagertemperatur	[°C]	-25...85
Max. zulässige relative Luftfeuchtigkeit	[%]	90; (nicht kondensierend)
Max. Höhe über NN	[m]	3000
Schutzart		IP 65; IP 67
Verschmutzungsgrad		2
Zulassungen / Prüfungen		
EMV		EN IEC 61000-6-2 EN IEC 61000-6-8
Mechanische Daten		
Gewicht	[g]	1057
Gehäuse		Quaderförmig
Montageart		Rückwandmontage

AE2400

EdgeGateway für die Verbindung der Produktionsumgebung mit der IIoT-Plattform moneo

IIoT edgeGateway IP67

Abmessungen	[mm]	250 x 125 x 32,5	
Werkstoffe		Gehäuse: Aluminiumdruckguss pulverbeschichtet	

Anzeigen / Bedienelemente

Anzeige	Systemstatus	3 LED, 3-farbig
	Netzwerkstatus	4 LED, grün
		4 LED, gelb

Hardware

Prozessor	ARM 64 Bit Quad Core 1,2 GHz
Arbeitsspeicher	4 GByte RAM
Massenspeicher	20 GByte Flash
Wechselspeicher	USB-Schnittstelle

Datenspeicher

Echtzeituhr	ja; UTC, Batterie gepuffert

Bemerkungen

Bemerkungen	Maximale Übertragungsrate von 500 Prozesswerten pro Sekunde
Hinweise	Für die Nutzung und den Betrieb der moneo Cloud wird eine zusätzliche Cloud-Subskription QCM100/QCM110 benötigt
Verpackungseinheit	1 Stück

Elektrischer Anschluss - Ethernet

Steckverbindung: 4 x M12; Codierung: D; Kontakte: 4

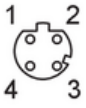

1	DATA	TX +
2	DATA	RX+
3	DATA	TX -
4	DATA	RX -

Elektrischer Anschluss - Spannungsversorgung

Steckverbindung: 1 x M12; Codierung: A; Kontakte: 5

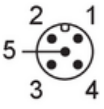

1	L+	(+24 V)
2	L+	(+12 V / +24 V)
3	L-	
4	n.c.	
5	n.c.	

AE2400

EdgeGateway für die Verbindung der Produktionsumgebung mit der IIoT-Plattform moneo

IIoT edgeGateway IP67

Elektrischer Anschluss - USB

Steckverbindung: 2 x M12; Codierung: B; Kontakte: 4

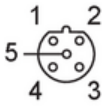

1	L+
2	DATA -
3	DATA +
4	n.c.
5	L-