E40611

Prozessadapter Clamp DIN 32676 Serie C (ASME BPE)

ADAPT DIN32676-C DN25

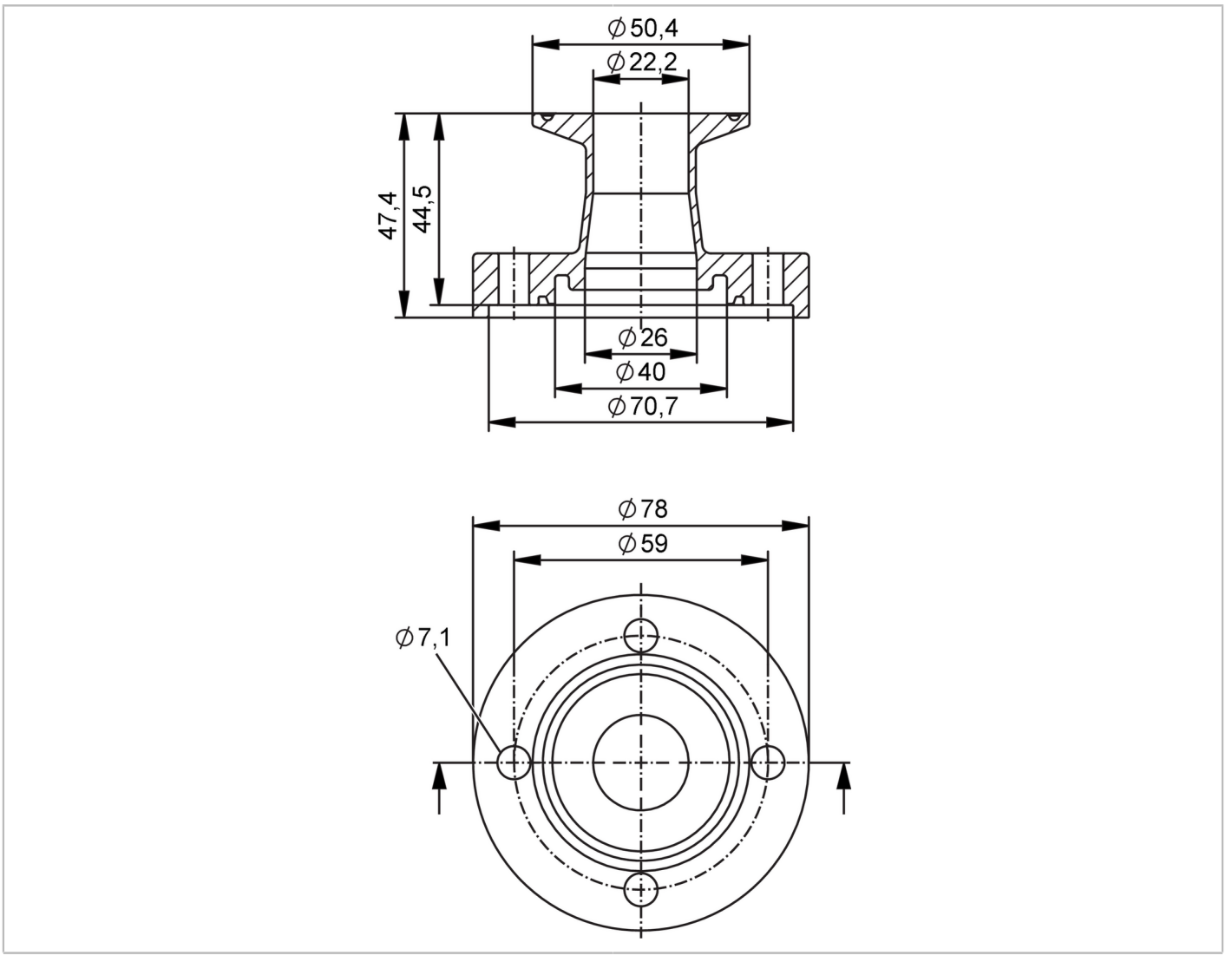

ADI-FREE CRN FCM CN FCM JP FDA Hygienic Cleanable

Einsatzbereich			
Ausführung		für Durchflusssensor SMF	
Applikation		Lebensmittel- und Getränkeindustrie; Hygienebereich	
Druckfestigkeit		16 bar	1,6 MPa
MAWP bei Applikationen gemäß CRN	[MPa]	6	
Zulassungen / Prüfungen			
Druckgeräterichtlinie		Eine mögliche Einstufung nach DGRL ist anwendungsspezifisch und vom Anwender / Betreiber durchzuführen.	
Sicherheitshinweise		Die Verträglichkeit zwischen Medium und Produktwerkstoff muss in allen Applikationen geprüft werden.	
Mechanische Daten			
Gewicht	[g]	1334	
Gehäuse		Zylindrisch	
Abmessungen	[mm]	Ø 78 / L = 47,4	
Werkstoffe		1.4404 (Edelstahl / 316L)	

E40611

Prozessadapter Clamp DIN 32676 Serie C (ASME BPE)

ADAPT DIN32676-C DN25

Nennweite	DN25 (1“)
Sensorikanschluss	ifm spezifischer Geräteflansch
Prozessanschluss	Clamp DIN 32676 Serie C (ASME BPE)
Prozessanschluss passend für Rohrnorm	(DIN EN 10357 Serie C); (DIN 11866 Reihe C); (BS 4825 Teil 1)
Oberflächenbeschaffenheit Ra/Rz der medienberührenden Flächen	Ra < 0,4 µm
Zubehör	
Lieferumfang	Schrauben 8
Bemerkungen	
Verpackungseinheit	2 Stück