MK5354

C-Nut-Zylindersensor

MKC3028BBPKG/G/0,3M/ZH/ASR

Auslaufartikel

Auslaufdatum: 31.03.2026

Alternativartikel: MK5310

Beachten Sie bei der Auswahl des Alternativartikels und des Zubehörs eventuell abweichende technische Daten.

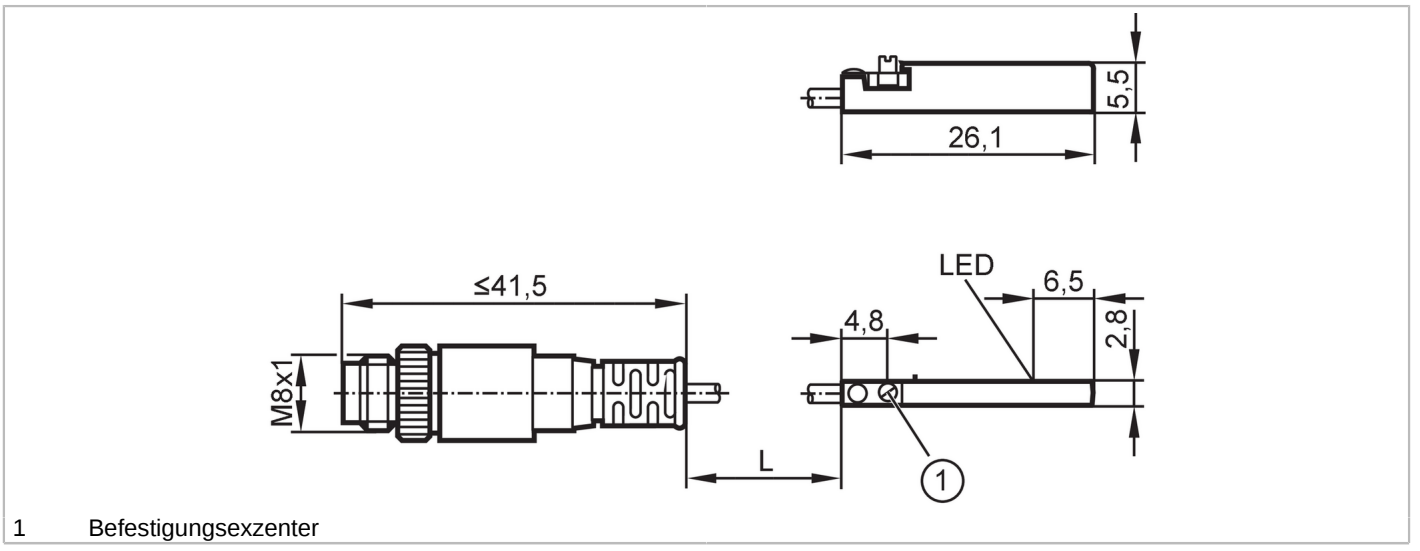

1 Befestigungsexzenter

Produktmerkmale		
Elektrische Ausführung		PNP
Ausgangsfunktion		Schließer
Abmessungen	[mm]	26,1 x 2,8 x 5,5
Einsatzbereich		
Arbeitsprinzip		GMR-Zelle
Elektrische Daten		
Betriebsspannung	[V]	10...30 DC
Stromaufnahme	[mA]	< 10
Schutzklasse		III
Verpolungsschutz		ja
Max. Bereitschaftsverzögerungszeit	[ms]	30
Ausgänge		
Elektrische Ausführung		PNP
Ausgangsfunktion		Schließer
Max. Spannungsabfall Schaltausgang DC	[V]	2,5
Dauerhafte Strombelastbarkeit des Schaltausgangs DC	[mA]	100
Schaltfrequenz DC	[Hz]	10000
Kurzschlussschutz		ja
Überlastfest		ja

MK5354

C-Nut-Zylindersensor

MKC3028BBPKG/G/0,3M/ZH/ASR

Erfassungsbereich			
Ansprechempfindlichkeit	[mT]	2,8	
Überfahrgeschwindigkeit	[m/s]	> 10	
Genauigkeit / Abweichungen			
Hysterese	[mm]	1,5	
Reproduzierbarkeit	[mm]	< 0,2	
Umgebungsbedingungen			
Umgebungstemperatur	[°C]	-25...85	
Schutzart		IP 65; IP 67	
Zulassungen / Prüfungen			
EMV		EN 61000-4-2 ESD	- CD / 8 kV AD
		EN 61000-4-3 HF gestrahlt	10 V/m
		EN 61000-4-4 Burst	2 kV
		EN 61000-4-6 HF leitungsgebunden	10 V
		EN 55011	Klasse B
UL-Zulassung		Zulassungsnummer UL	C008
Mechanische Daten			
Gewicht	[g]	15	
Einbauart		bündig einbaubar	
Zylinderbauform		C-Nut-Zylinder	
Abmessungen	[mm]	26,1 x 2,8 x 5,5	
Werkstoffe		Gehäuse: PA; Befestigungsexzenter: Edelstahl; Schutzschlauch: PTFE	
Anzeigen / Bedienelemente			
Anzeige		Schaltzustand	1 x LED, gelb
Bemerkungen			
Verpackungseinheit		1 Stück	

Elektrischer Anschluss - Stecker

Kabel: 0,3 m, PUR; Schutzschlauch

Steckverbindung: 1 x M8; Codierung: A; Kontakte: 3; Arretierung: Schnapp-Schraubverbindung



MK5354

C-Nut-Zylindersensor

MKC3028BBPKG/G/0,3M/ZH/ASR

Anschluss

