UGT529

Ultraschallsensor

UGB01200GOKG/IO-Link/US

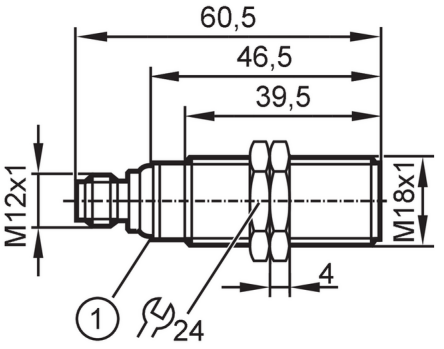

1 LEDs

Produktmerkmale		
Elektrische Ausführung		PNP
Ausgangsfunktion		Schließer / Öffner; (parametrierbar)
Schaltabstand	[mm]	80...1200; (Target: 200 x 200 mm)
Kommunikationsschnittstelle		IO-Link
Gehäuse		Gewindebauform
Abmessungen	[mm]	M18 x 1 / L = 60,5
Elektrische Daten		
Betriebsspannung	[V]	10...30 DC; ("supply class 2" gemäß cULus)
Stromaufnahme	[mA]	< 35
Schutzklasse		III
Verpolungsschutz		ja
Bereitschaftsverzögerungszeit	[s]	< 0,3
Wandlerfrequenz	[kHz]	200
Ein-/Ausgänge		
Anzahl der Ein- und Ausgänge		Anzahl der digitalen Ausgänge: 2
Ausgänge		
Gesamtzahl Ausgänge		2
Elektrische Ausführung		PNP
Anzahl der digitalen Ausgänge		2
Ausgangsfunktion		Schließer / Öffner; (parametrierbar)
Max. Spannungsabfall Schaltausgang DC	[V]	2,2
Dauerhafte Strombelastbarkeit des Schaltausgangs DC	[mA]	100
Schaltfrequenz DC	[Hz]	5
Kurzschlussschutz		ja
Überlastfest		ja
Erfassungsbereich		
Schaltabstand	[mm]	80...1200; (Target: 200 x 200 mm)

UGT529

Ultraschallsensor

UGB01200GOKG/IO-Link/US

Blindzone	[mm]	80
Öffnungswinkel zylindrisch	[°]	14; (±2)
Max. Abweichung vom 90° Winkel Sensor / Objekt	[°]	± 4

Genauigkeit / Abweichungen

Temperaturkompensation		ja
Hysterese	[%]	< 1
Schaltpunktdrift	[%]	-2,5...2,5
Wiederholgenauigkeit IO-Link	[%]	< 0,7
Wiederholgenauigkeit		1 %
Auflösung	[mm]	1
Hinweise zur Genauigkeit / Abweichung		Die angegebenen Werte werden nach einer Aufwärmzeit von mindestens 20 Minuten erreicht

Software / Programmierung

Parametriermöglichkeiten		Hysterese / Fenster; Zweiter Schaltpunkt; Einschalt- und Ausschaltverzögerung; Einschaltvorgänge; Teach-Funktion; Hell-/Dunkelschaltung

Schnittstellen

Kommunikationsschnittstelle		IO-Link	
Übertragungstyp		COM2 (38,4 kBaud)	
IO-Link Revision		1.1	
SDCI-Norm		IEC 61131-9	
Profile		Smart Sensor - SSP 0	Generic Profiled Sensor
		Function	Device identification
		Function	Multiple switching signal
		Function	Process data variable
		Function	Device diagnosis
		Function	Teach channel
SIO-Mode		ja	
Benötigte Masterportklasse		A	
Min. Prozesszykluszeit	[ms]	16	
IO-Link Prozessdaten (zyklisch)		**Funktion**	**Bitlänge**
		Prozesswert	16
		Gerätestatus	4
		Binäre Schaltinformationen	2
IO-Link Funktionen (azyklisch)		Anwendungsspezifische Markierung; Betriebsstundenzähler	
Unterstützte DeviceIDs		**Betriebsart**	**DeviceID**
		default	891
Hinweis		Weitere Informationen entnehmen Sie der IODD-PDF-Datei unter "Downloads"	

Umgebungsbedingungen

Umgebungstemperatur	[°C]	-20...70
Lagertemperatur	[°C]	-30...80
Schutzart		IP 67

UGT529

Ultraschallsensor

UGB01200GOKG/IO-Link/US

Zulassungen / Prüfungen			
EMV		EN 61000-4-2 ESD	4 kV CD / 8 kV AD
		EN 61000-4-3 HF gestrahlt	3 V/m
		EN 61000-4-4 Burst	2 kV
		EN 61000-4-6 HF leitungsgebunden	3 V
		EN 55011	Klasse A
Schwingfestigkeit		EN 60068-2-6 Fc	(10-55) Hz 1 mm Amplitude, Schwingdauer 5 min., 30 min. je Achse bei Resonanz oder 55 Hz
Schockfestigkeit		EN 60068-2-27 Ea	30 g 11 ms Halbsinus; je 3 Schocks in jede Richtung der 3 Koordinatenachsen
MTTF	[Jahre]	210	
UL-Zulassung		Ta	-20...70 °C
		Spannungsversorgung	Class 2
		File Nummer UL	E174191

Mechanische Daten		
Gewicht	[g]	80
Gehäuse		Gewindebauform
Abmessungen	[mm]	M18 x 1 / L = 60,5
Gewindebezeichnung		M18 x 1
Werkstoffe		1.4404 (Edelstahl / 316L); PA; Epoxid-Glaskeramik
Anzugsdrehmoment	[Nm]	50

Anzeigen / Bedienelemente		
Anzeige	Schaltzustand	2 x LED, gelb
	Echo	1 x LED, grün

Zubehör	
Lieferumfang	Befestigungsmuttern: 2 x M18, Edelstahl

Bemerkungen	
Bemerkungen	Betriebsspannung "supply class 2" gemäß cULus
Verpackungseinheit	1 Stück

Elektrischer Anschluss

Steckverbindung: 1 x M12; Codierung: A; Kontakte: 4

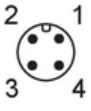

UGT529

Ultraschallsensor

UGB01200GOKG/IO-Link/US

Anschluss

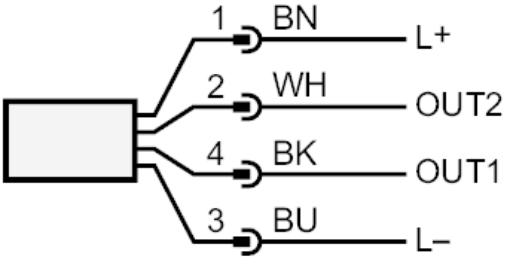

OUT 1:	Schaltausgang / IO-Link
OUT 2:	Schaltausgang
	Farbkennzeichnung nach DIN EN 60947-5-2
BK =	schwarz
BN =	braun
BU =	blau
WH =	weiß

UGT529

Ultraschallsensor

UGB01200GOKG/IO-Link/US

Diagramme und Kurven

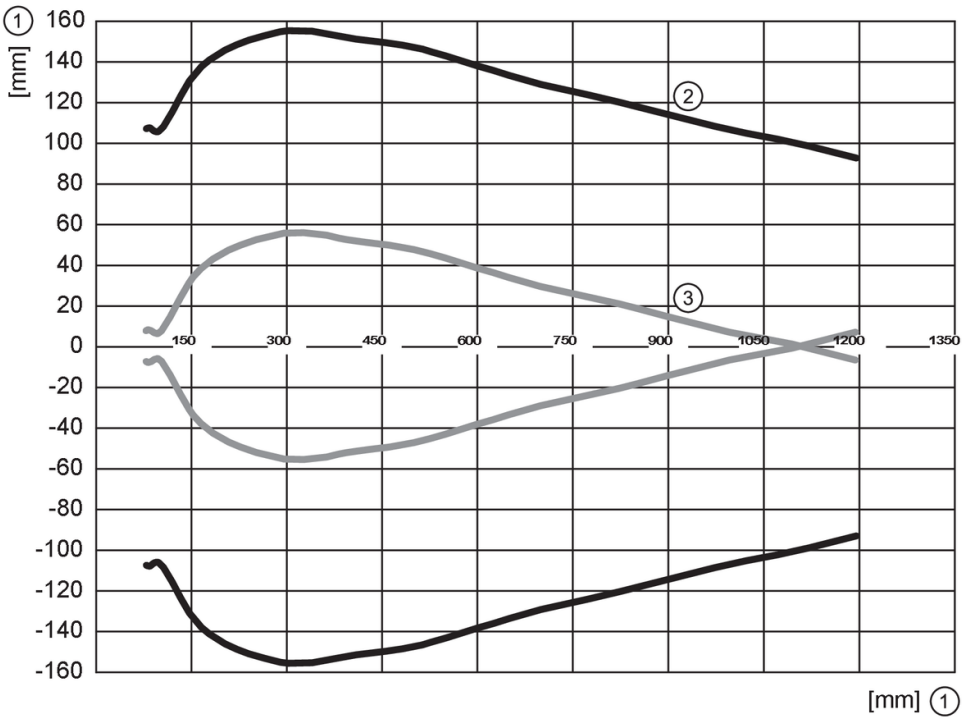

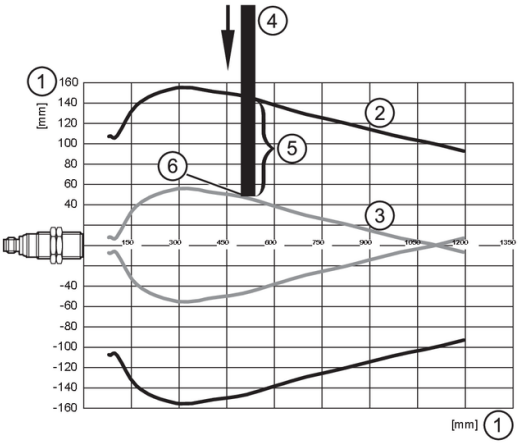

1: Distanz

2: Erfassungsbereich

3: Anfahrkurve

4: Target 200 x 200 mm

5: 50 % des Targets im Erfassungsbereich

6: Schaltpunkt